REVISIONS

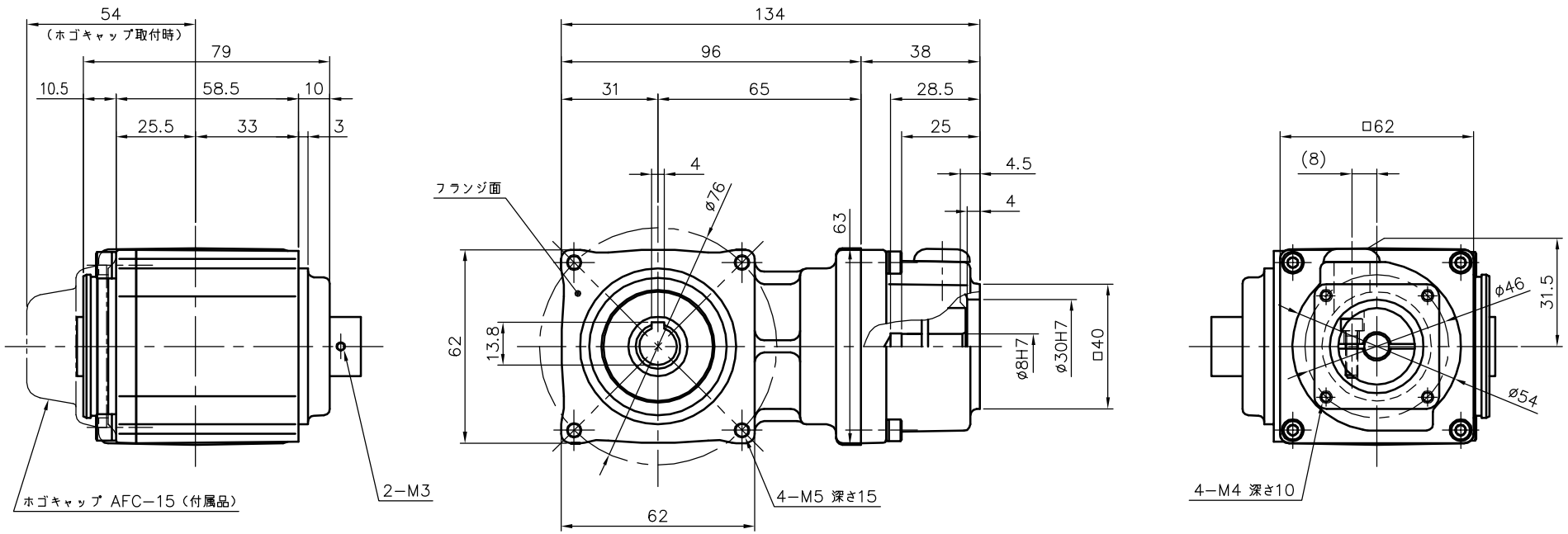

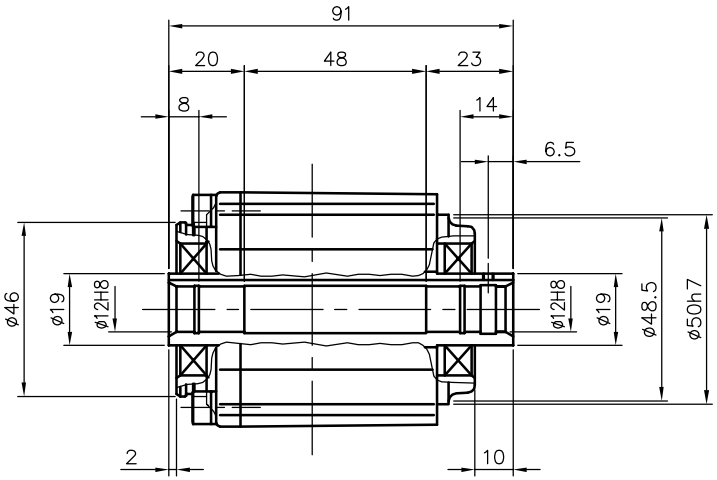

出力軸部詳細

減速機仕様

名称	GTR AR
枠番	12
減速比	1/7.5 1/10
潤滑	グリース
塗色	グレー（マンセル値 9B6/0.5）

注。出力軸キーは JIS B 1301−1976平行キーに依ります。

TITLE	AFCZ12S−7~10 M/L 100S1 外 形 寸 法 図				
DRAWING NO. AFCZ12S−100S1					
USER					
NOTICE					
APPROVE 永坂	CHECK 椎名	DESIGN 吉田	SCALE 1：2	UNIT mm	DATE 2007.11.05
NISSEI CORPORATION					