REVISIONS

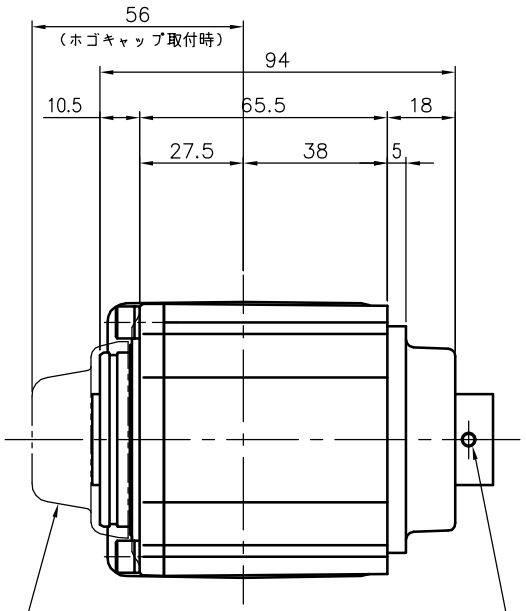

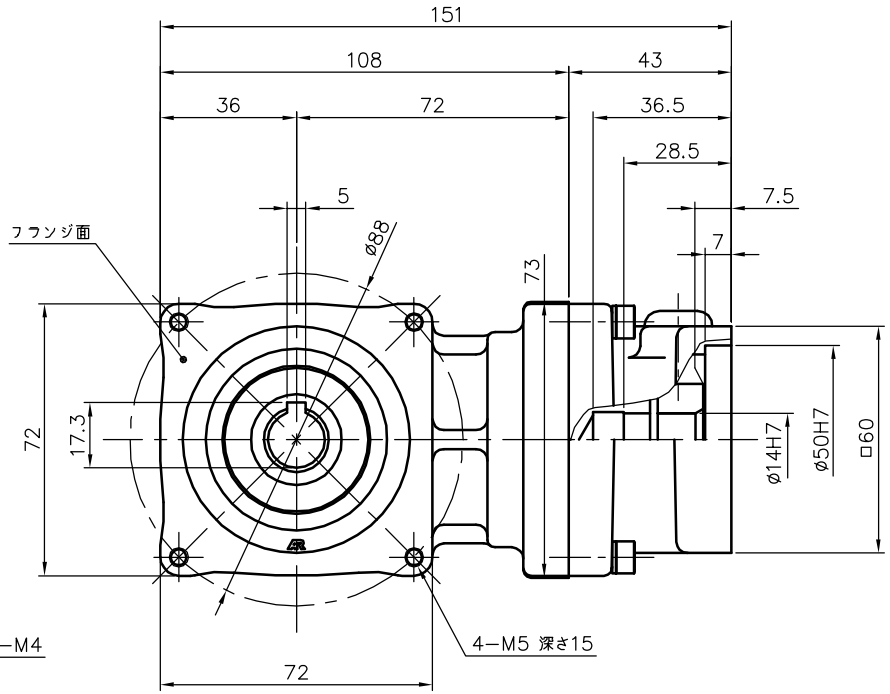

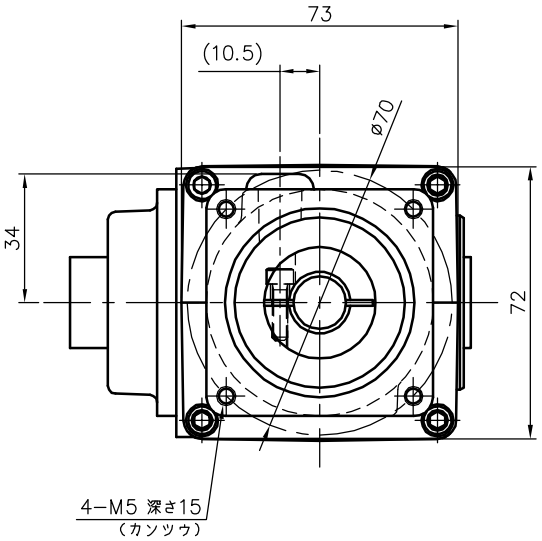

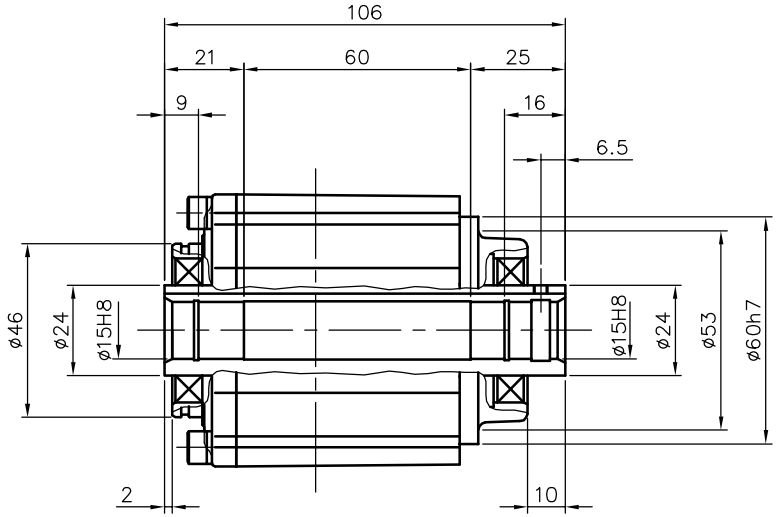

出力軸部詳細

減速機仕様

名称	GTR AR
枠番	15
減速比	1/7.5 1/10
潤滑	グリース
塗色	グレー（マンセル値 9B6/0.5）

注。出力軸キーは JIS B 1301−1976平行キーに依ります。

TITLE	AFCZ15S−7~10 M/L 200S2 外形寸法図				
DRAWING NO. AFCZ15S−200S2					
USER					
NOTICE					
APPROVE	CHECK	DESIGN	SCALE	UNIT	DATE
永坂	椎名	吉田	1：2	mm	2007.11.05
NISSEI CORPORATION					