REVISIONS

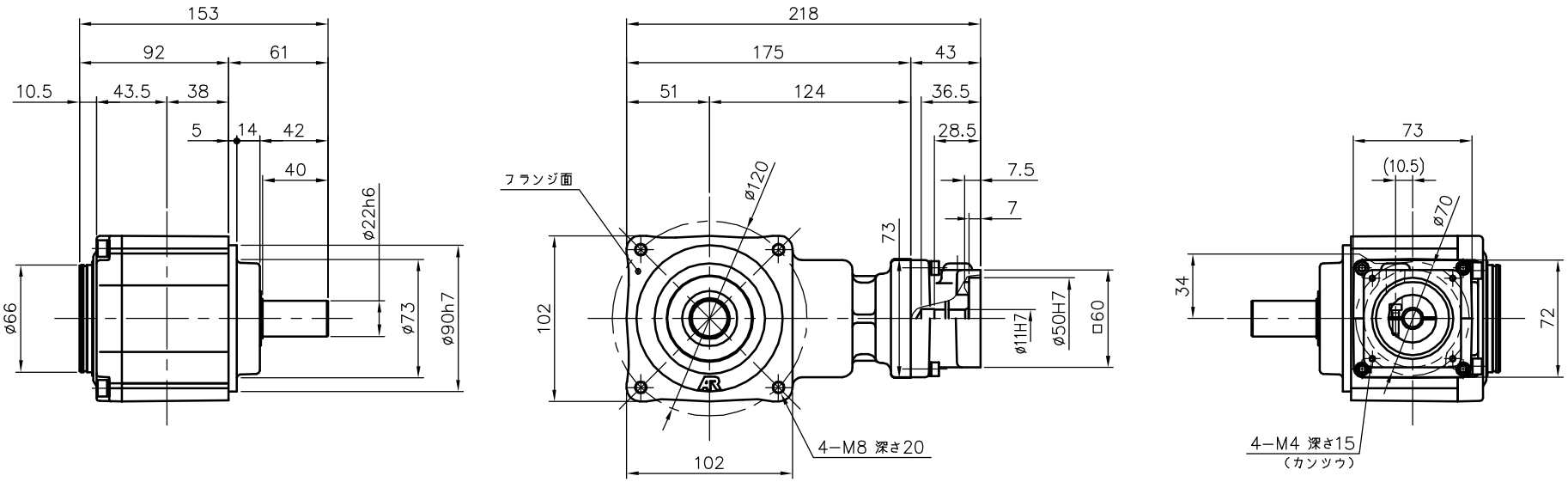

減速機仕様

名称	GTR AR
枠番	22H
減速比	1/40 1/50 1/60
潤滑	グリース
塗色	グレー（マンセル値 9B6/0.5）

TITLE	AFCZ22H−40~60 M/L 200S3 外 形 寸 法 図					
DRAWING NO. AFCZ22H−200S3						
USER						
NOTICE						
APPROVE	CHECK	DESIGN	SCALE		UNIT	DATE
永坂	椎名	吉田	1：4		mm	2007.11.12
				NISSEI CORPORATION		