REVISIONS

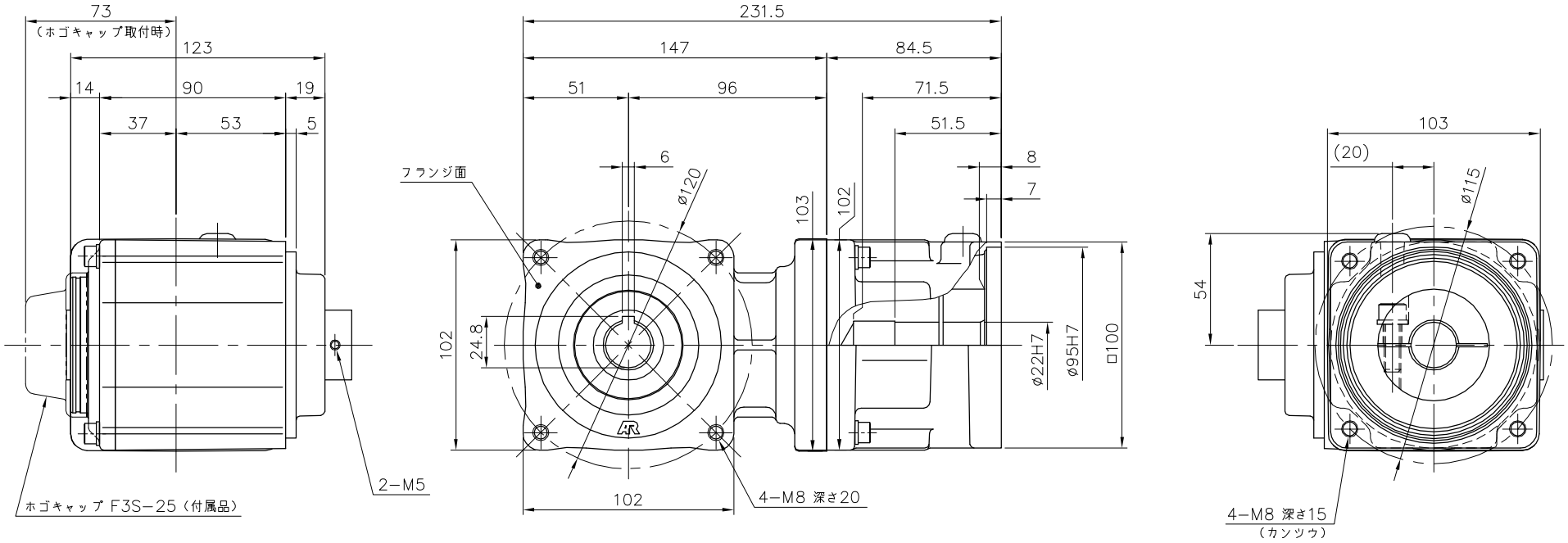

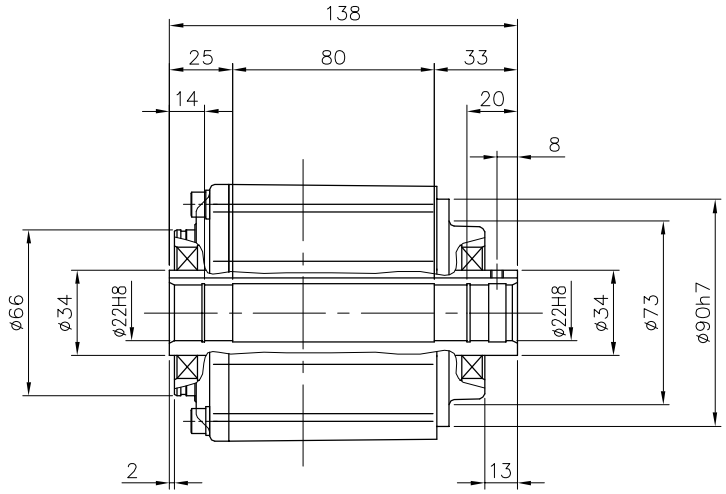

出力軸部詳細

減速機仕様

名称	GTR AR
枠番	22
減速比	1/3 1/5
潤滑	グリース
塗色	グレー（マンセル値 9B6/0.5）

注。出力軸キーは JIS B 1301−1976平行キーに依ります。

TITLE	AFCZ22S−3~5 M/L 1000K22 外形寸法図					
DRAWING NO.	AFCZ22S−1000K22					
USER						
NOTICE						
APPROVE	CHECK	DESIGN	SCALE		UNIT	DATE
永坂	田島	鈴木	1：3	NISSEI CORPORATION	mm	2009.03.18