REVISIONS

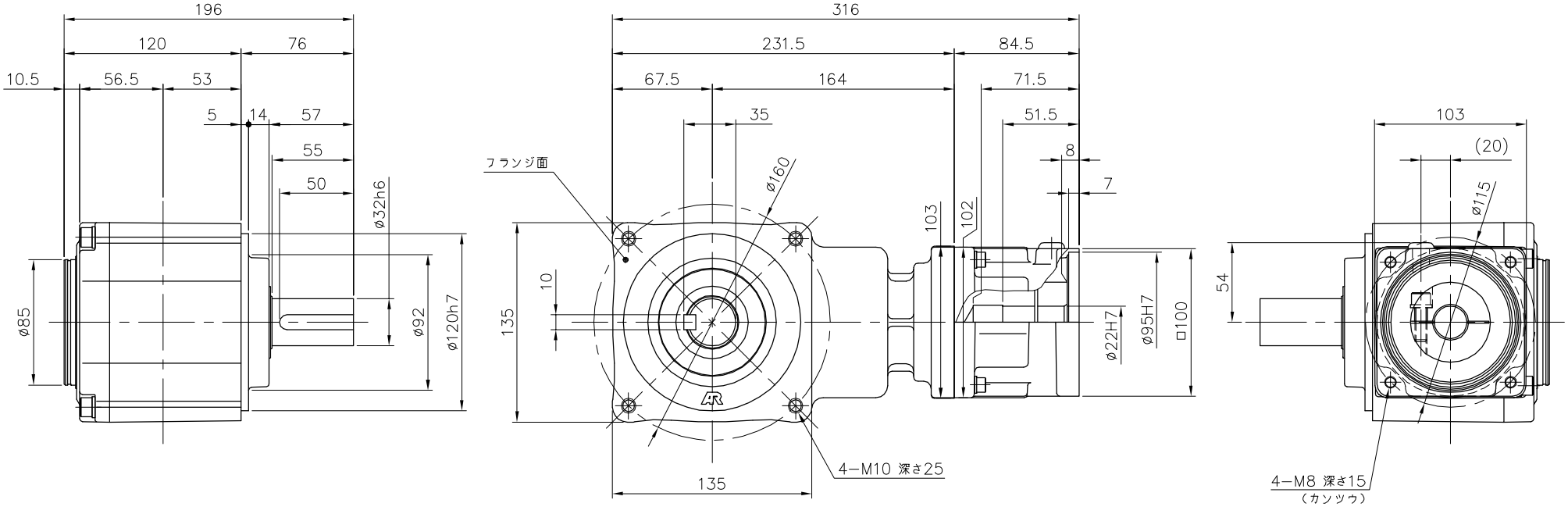

減速機仕様

名称	GTR AR
枠番	32L
減速比	1/10 1/12 1/15
	1/20 1/25 1/30
潤滑	グリース
塗色	グレー（マンセル値 9B6/0.5）

注。出力軸キーは JIS B 1301−1976平行キーに依ります。

TITLE	AFCZ32L−10~30 M/L 1000K22 外 形 寸 法 図					
DRAWING NO. AFCZ32L−1000K22						
USER						
NOTICE						
APPROVE	CHECK	DESIGN	SCALE		UNIT	DATE
永坂	田島	鈴木	1：4		mm	2009.03.18
				NISSEI CORPORATION		