REVISIONS

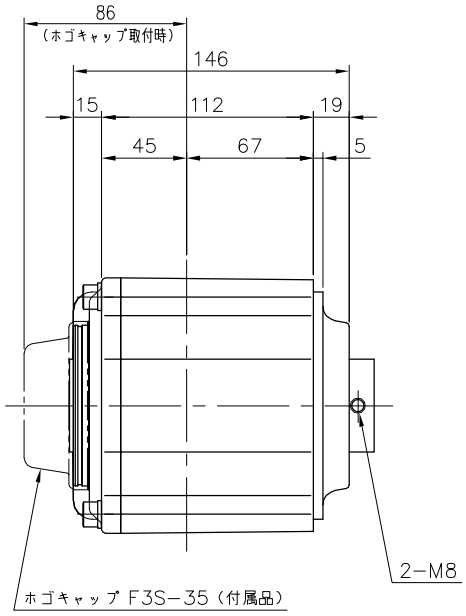

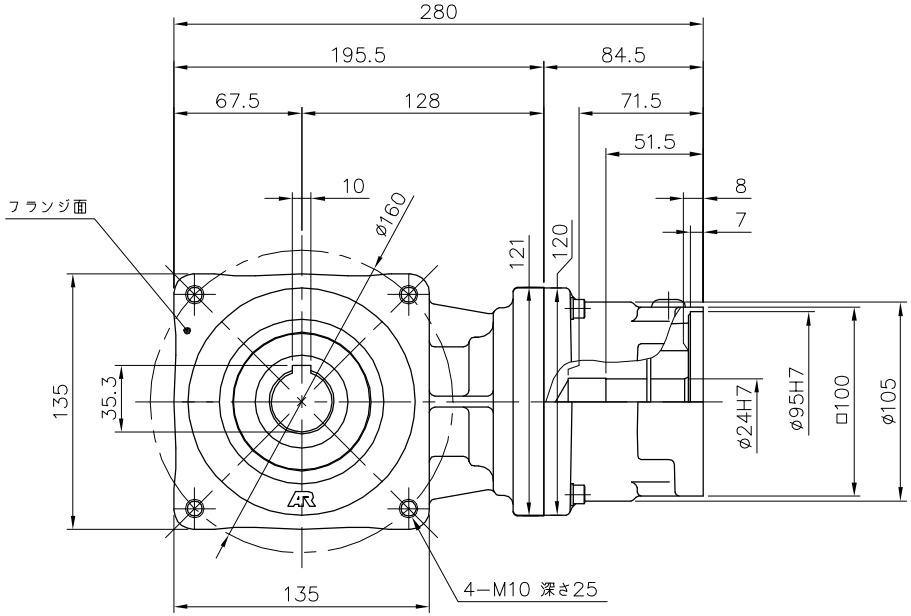

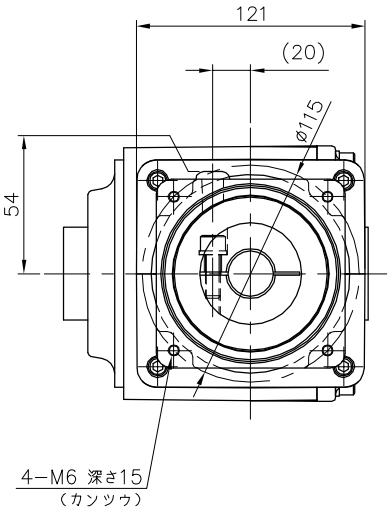

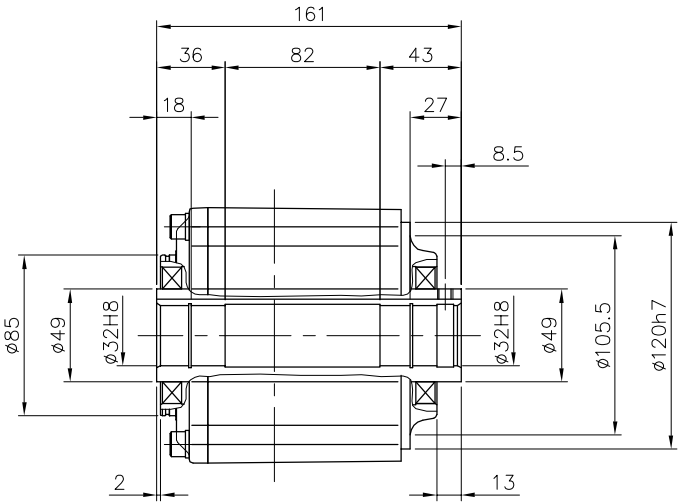

出力軸部詳細

減速機仕様

名称	GTR AR
枠番	32
減速比	1/7.5 1/10
潤滑	グリース
塗色	グレー(マンセル値 9B6/0.5)

注。出力軸キーは JIS B 1301−1976平行キーに依ります。

TITLE	AFCZ32S−7.5~10 M/L 2000K13 外形寸法図					
DRAWING NO.	AFCZ32S−2000K13					
USER						
NOTICE						
APPROVE	CHECK	DESIGN	SCALE		UNIT	DATE
永坂	田島	鈴木	1:4	NISSEI CORPORATION	mm	2009.03.18