REVISIONS

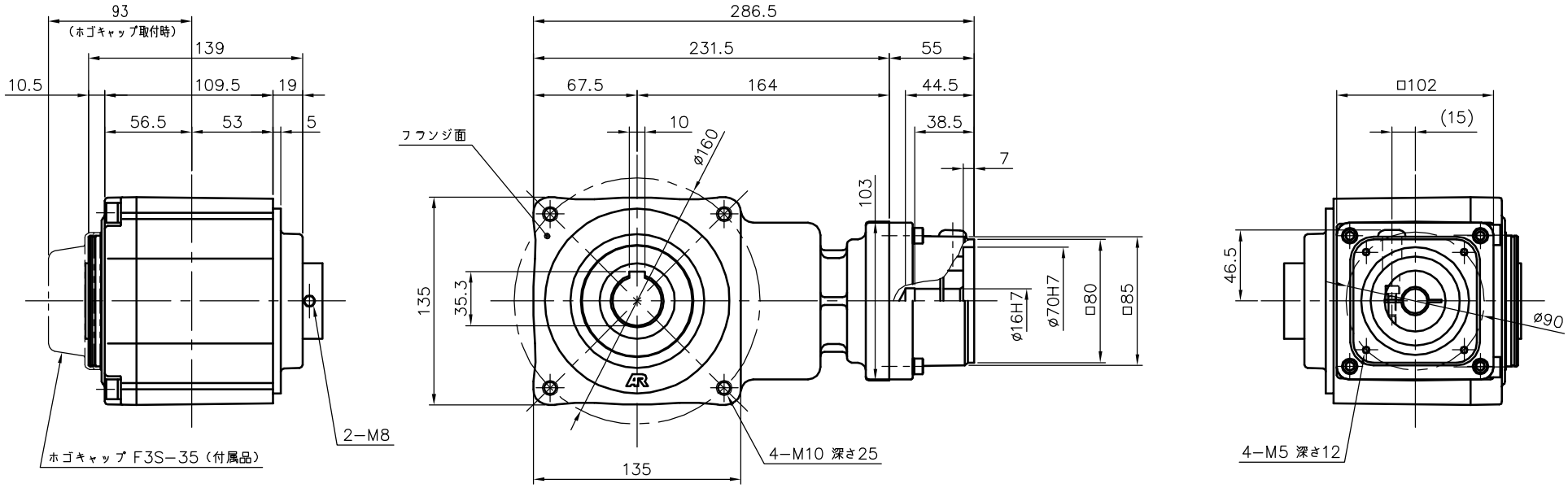

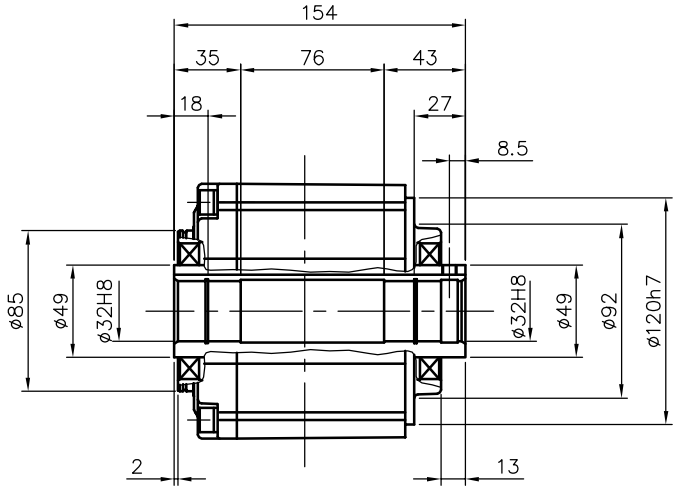

出力軸部詳細

減速機仕様

名称	GTR AR
枠番	32
減速比	1/40 1/50 1/60
潤滑	グリース
塗色	グレー（マンセル値 9B6/0.5）

注。出力軸キーは JIS B 1301−1976平行キーに依ります。

TITLE	AFCZ32S−40~60 M/L 750S4 外 形 寸 法 図				
DRAWING NO. AFCZ32S−750S4					
USER					
NOTICE					
APPROVE	CHECK	DESIGN	SCALE	UNIT	DATE
永坂	椎名	吉田	1：4	mm	2007.11.05
NISSEI CORPORATION					