REVISIONS

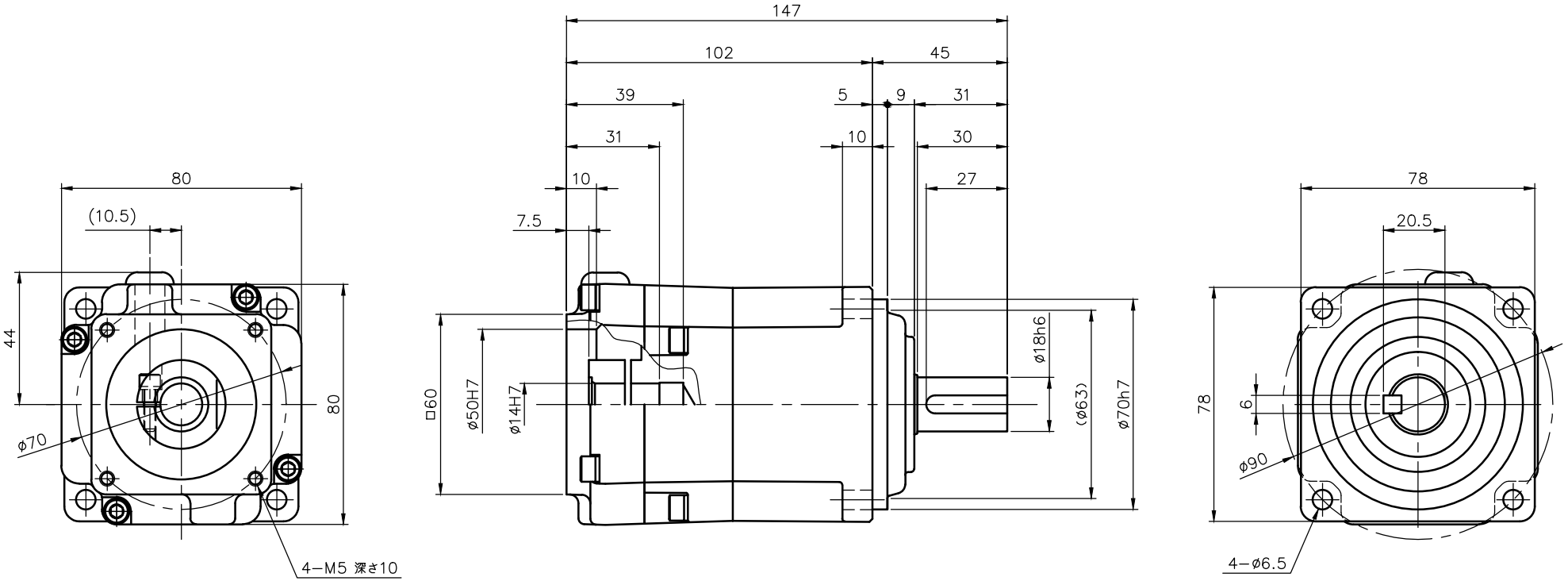

減速機仕様

名称	GTR AR
枠番	18
減速比	1/10
潤滑	グリース
塗色	グレー（マンセル値 9B6/0.5）

注。出力軸キーは JIS B 1301−1996平行キーに依ります。

TITLE	APGZ18K−10 M/Q 400S1 N/W 外 形 寸 法 図				
DRAWING NO. APGZ18K−1S400S1					
USER					
NOTICE					
APPROVE 矢野	CHECK 鈴木	DESIGN 原口	SCALE 1：2	UNIT mm	DATE 2013.09.30
				NISSEI CORPORATION	