REVISIONS
01_2019.05.07

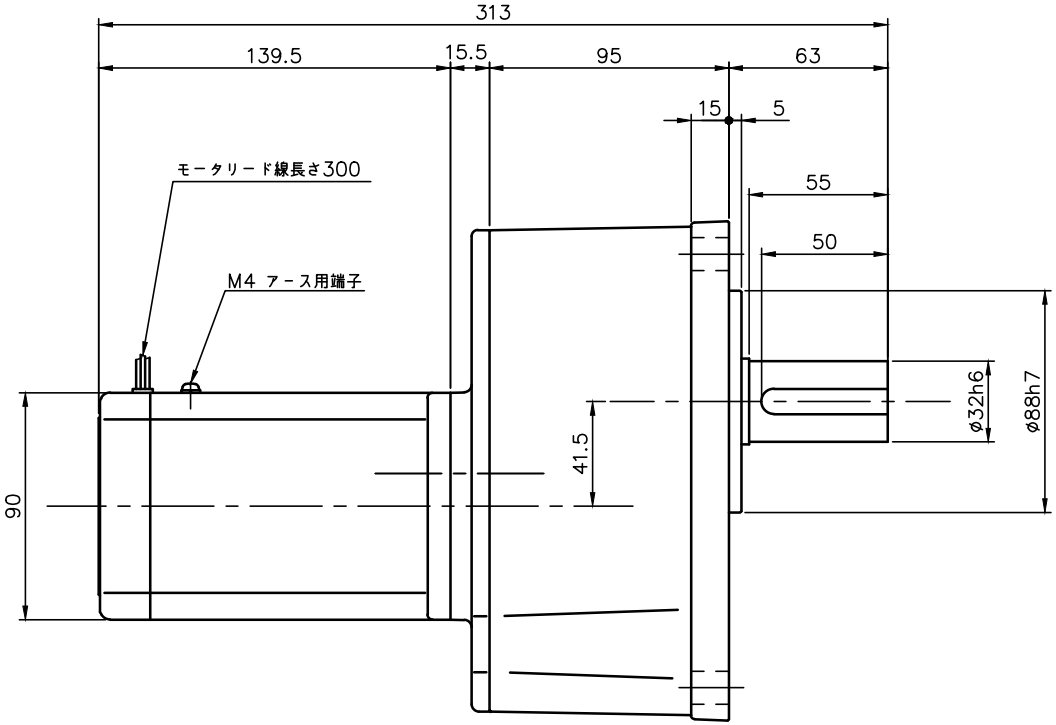


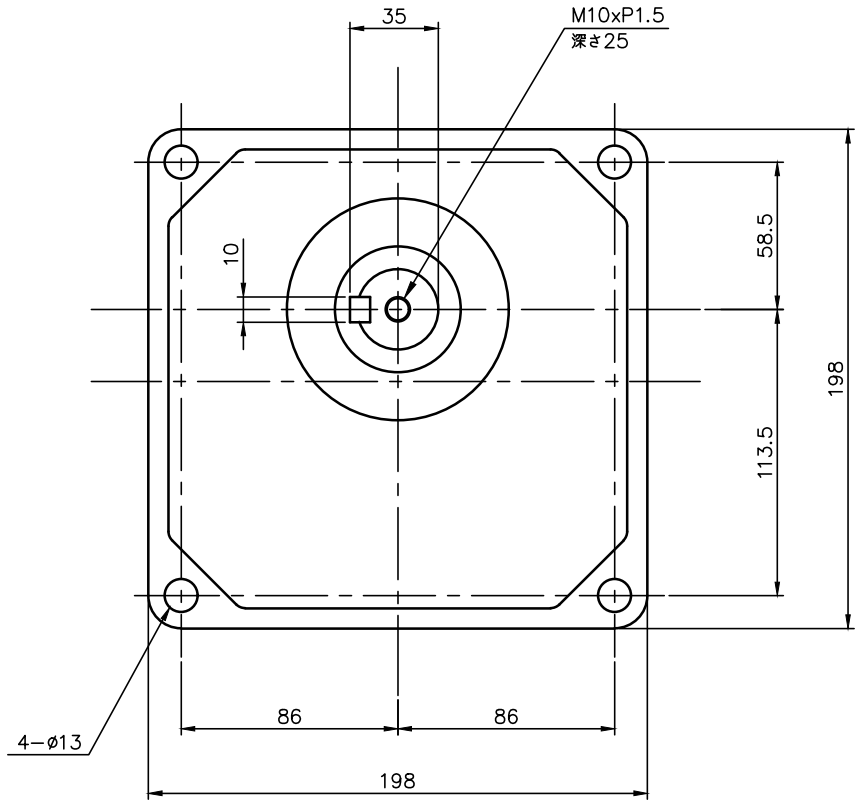


注。本モータはＣＥマーキング品です。
注。本モータはＣＣＣ認証品です。
注。ＣＣＣ認証型式は、「CTMR40NN」です。
注。アース線の長さは、モータの電源リードより長くして下さい。
注。欧州で認定されたサーマルリレーを使用して下さい。
注。出力軸キー寸法は JIS B 1301−1996平行キーに依ります。

モータ仕様

| | |
|---|---|
| 名称 | 三相誘導電動機 |
| 型式 | 全閉形　DT−90 |
| 出力 | 40 W |
| 電圧 | 200/200/220 V |
| 周波数 | 50/60/60 Hz |
| 極数 | 4 |
| 回転速度 | 1500/1800/1800 r/min |
| 定格 | S1 CONT. |
| 耐熱ｸﾗｽ | E（CCC）B（EN） |

減速機仕様

| | |
|---|---|
| 名称 | GTR |
| 枠番 | 32 |
| 減速比 | 1/1200 1/1500 1/1800 |
| | |
| 潤滑 | グリース |
| 塗色 | グレー（マンセル値 9B6/0.5） |

| | | | | | |
|---|---|---|---|---|---|
| TITLE | GK32N12X〜18X−CTMR40NN 外形寸法図 | | | | |
| DRAWING NO. GK32N−CTMR40NN | | | | | |
| USER | | | | | |
| NOTICE | | | | | |
| APPROVE 池田 | CHECK 高島 | DESIGN 北川 | SCALE 1：3 | UNIT mm | DATE 2014.06.30 |
| | | | | NISSEI CORPORATION | |