REVISIONS

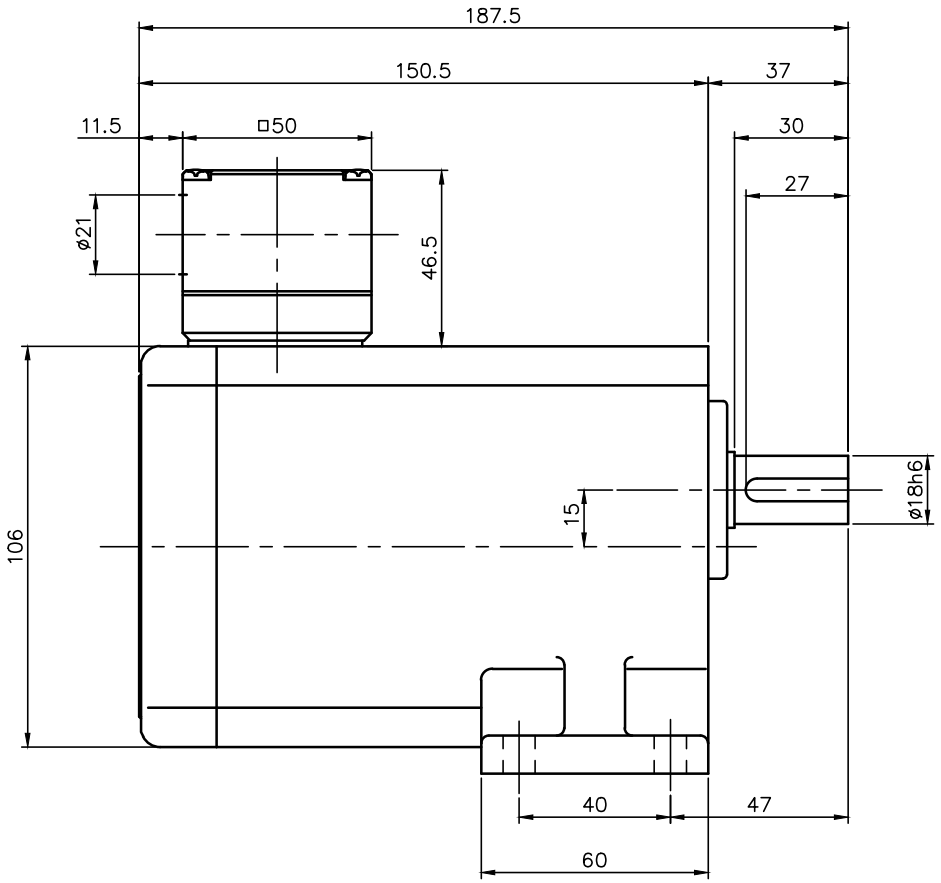

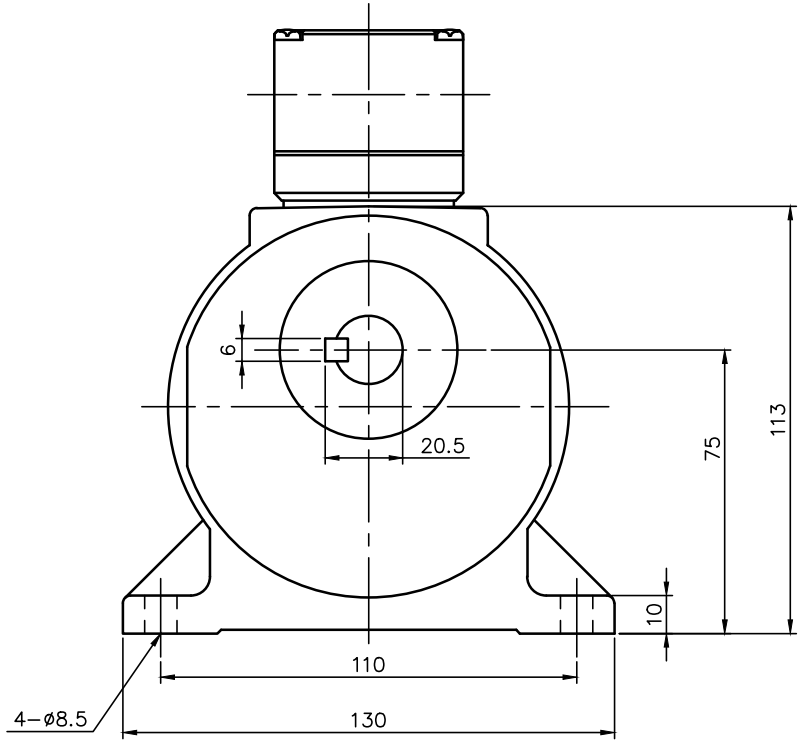

注。本モータはＣＥマーキング品です。
注。本モータはＣＣＣ認証品です。
注。ＣＣＣ認証型式は、「CTMY60WK」です。
注。アース線の長さは、モータの電源リードより長くして下さい。
注。欧州で認定されたサーマルリレーを使用して下さい。
注。K型ターミナルボックスにはコネクター（キャプコン、膜付ゴムブッシュ）が付属されています。
注。出力軸キー寸法は JIS B 1301−1996平行キーに依ります。

モータ仕様

名称	三相誘導電動機
型式	全閉形　DT−105
出力	60 W
電圧	380/400/400/440 V
周波数	50/50/60/60 Hz
極数	4
回転速度	1500/1500/1800/1800 r/min
定格	S1 CONT.
耐熱ｸﾗｽ	E（CCC）B（EN）

減速機仕様

名称	GTR
枠番	18
減速比	1/80 1/100 1/120 1/160 1/200 1/240
潤滑	グリース
塗色	グレー（マンセル値 9B6/0.5）

TITLE	GL18N080～240−CTMY60WK 外　形　寸　法　図				
DRAWING NO. GL18N−CTMY60WK					
USER					
NOTICE					
APPROVE	CHECK	DESIGN	SCALE	UNIT	DATE
永坂	森松	北川	1：2	mm	2010.08.02
				NISSEI CORPORATION	