REVISIONS

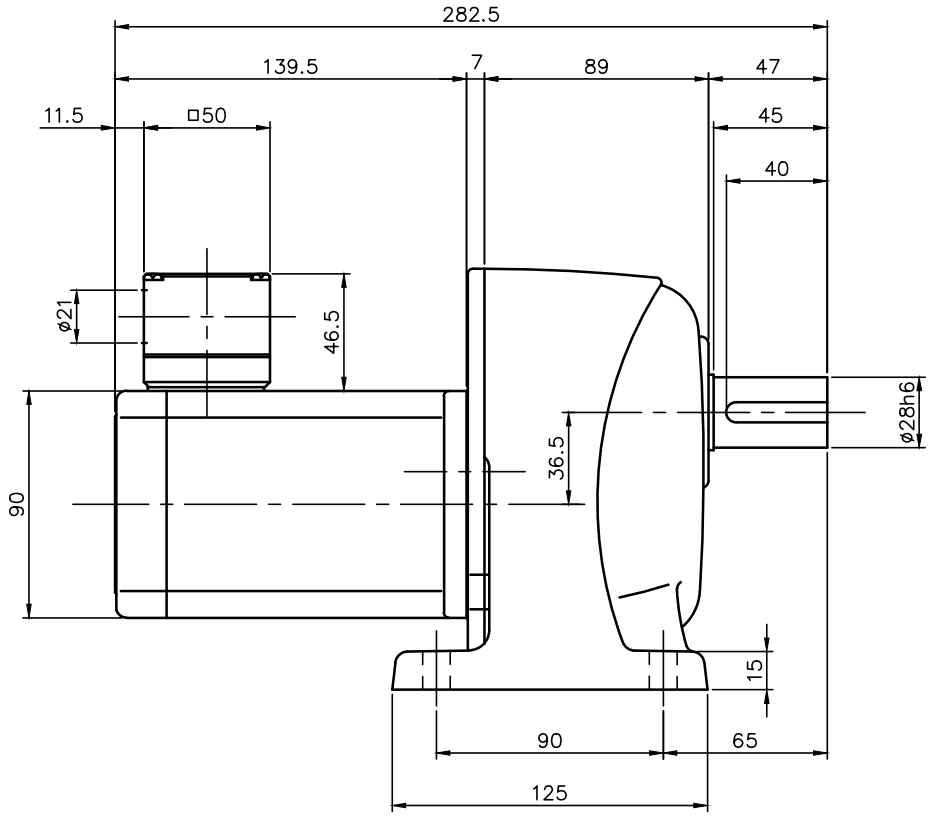

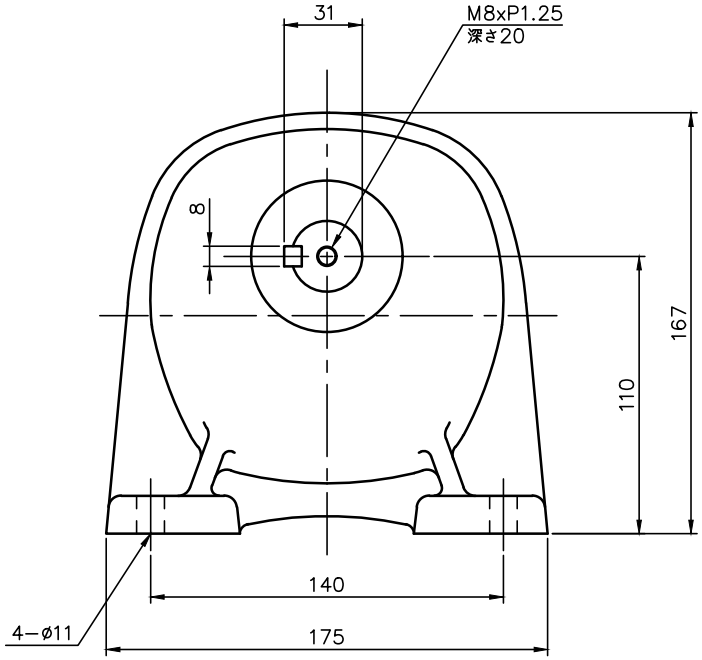

注。本モータはＣＥマーキング品です。
注。本モータはＣＣＣ認証品です。
注。ＣＣＣ認証型式は、「CTMR25NK」です。
注。アース線の長さは、モータの電源リードより長くして下さい。
注。欧州で認定されたサーマルリレーを使用して下さい。
注。K型ターミナルボックスにはコネクター（キャプコン、膜付ゴムブッシュ）が付属されています。
注。出力軸キー寸法は JIS B 1301−1996平行キーに依ります。

モータ仕様

名称	三相誘導電動機
型式	全閉形　DT−90
出力	25 W
電圧	200/200/220 V
周波数	50/60/60 Hz
極数	4
回転速度	1500/1800/1800 r/min
定格	S1 CONT.
耐熱ｸﾗｽ	E（CCC）B（EN）

減速機仕様

名称	GTR
枠番	28
減速比	1/1200 1/1500 1/1800
潤滑	グリース
塗色	グレー（マンセル値 9B6/0.5）

TITLE	GL28N12X~18X−CTMR25NK 外　形　寸　法　図				
DRAWING NO. GL28N−CTMR25NK					
USER					
NOTICE					
APPROVE 池田	CHECK 高島	DESIGN 北川	SCALE 1：3	UNIT mm	DATE 2014.06.30
				NISSEI CORPORATION	