REVISIONS

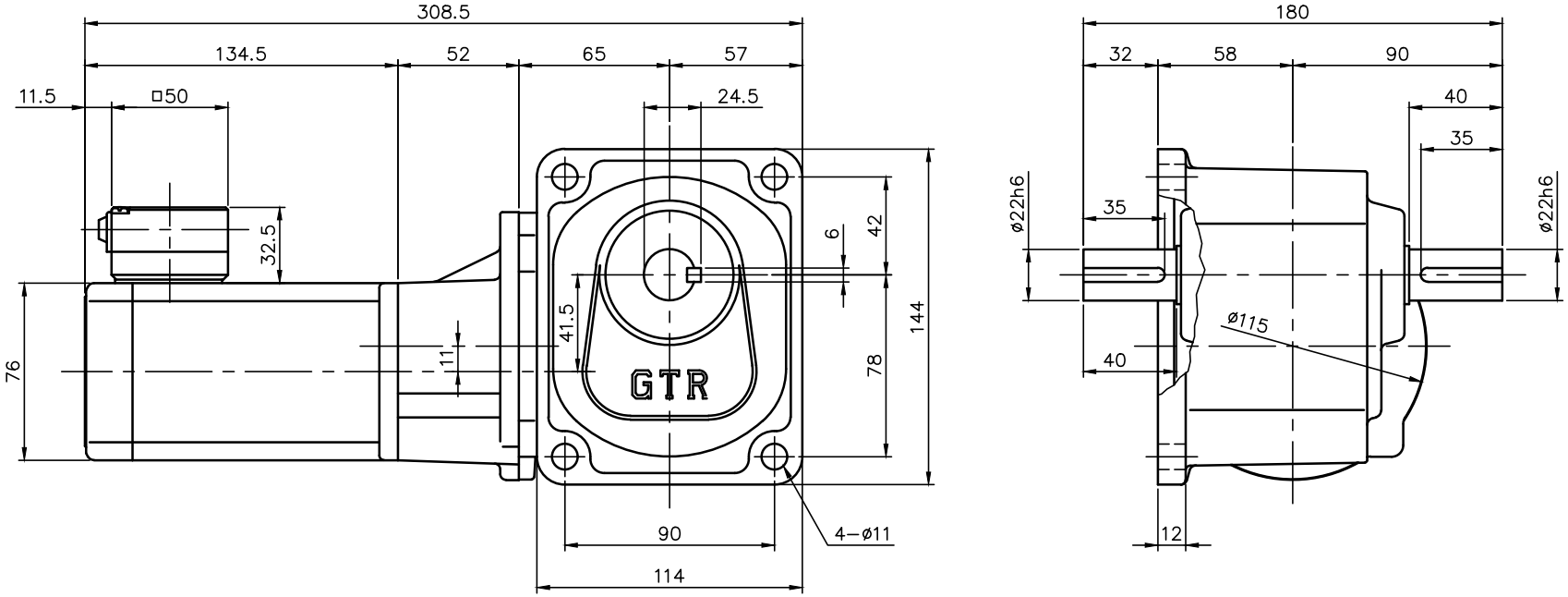

注。本モータはＣＥマーキング品です。
注。本モータはＣＣＣ認証品です。
注。ＣＣＣ認証型式は、「CSML25NT」です。
注。アース線の長さは、モータの電源リードより長くして下さい。
注。欧州で認定されたサーマルリレーを使用して下さい。
注。サーマルプロテクタを取り付けます。
（設定動作温度は120±5℃です。）
注。出力軸キー寸法は JIS B 1301−1996平行キーに依ります。

モータ仕様

名称	単相誘導電動機
型式	全閉形（コンデンサラン）DS−75
出力	25 W
電圧	100 V
周波数	50/60 Hz
極数	4
回転速度	1500/1800 r/min
定格	S1 CONT.
耐熱ｸﾗｽ	E（CCC）B（EN）

減速機仕様

名称	GTR
枠番	22T
減速比	1/300 1/375 1/450
	1/600 1/750 1/900
潤滑	グリース
塗色	グレー（マンセル値 9B6/0.5）

TITLE	HF22T300〜900−CSML25NT 外形寸法図				
DRAWING NO.	HF22T−CSML25NT				
USER					
NOTICE					
APPROVE	CHECK	DESIGN	SCALE	UNIT	DATE
林	生駒	若松	1：3	mm	2022.09.23
				NISSEI CORPORATION	