REVISIONS

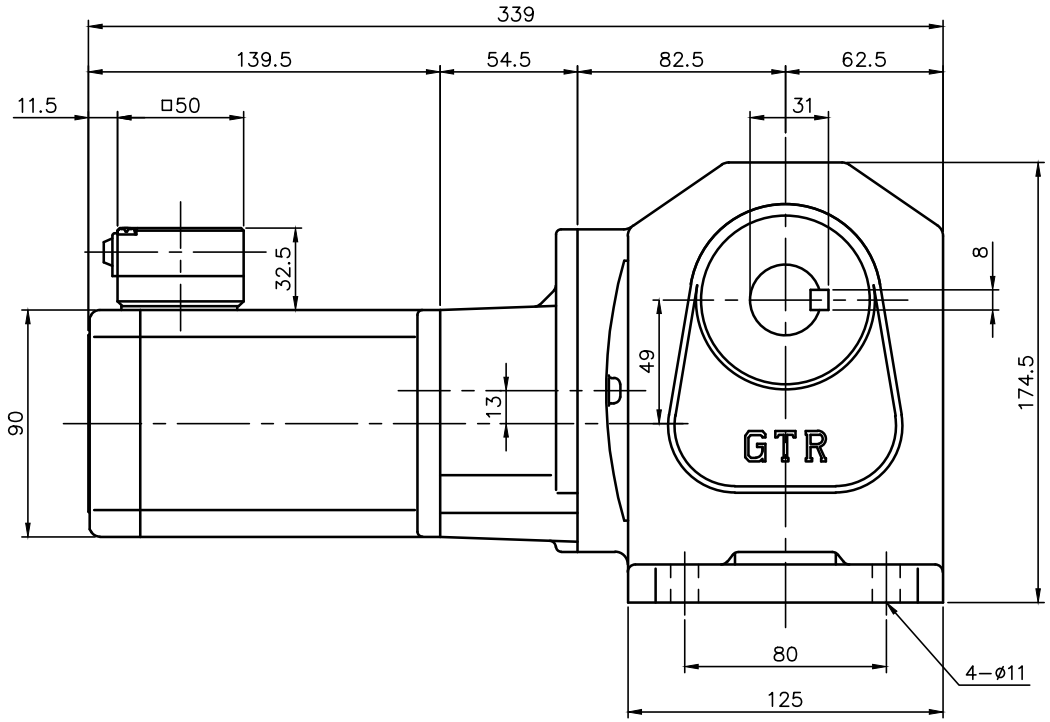

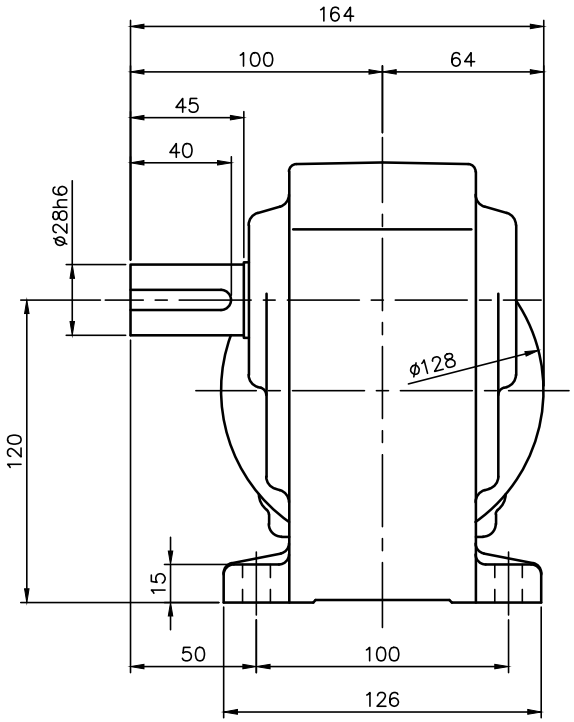

注。本モータはＣＥマーキング品です。
注。本モータはＣＣＣ認証品です。
注。ＣＣＣ認証型式は、「CSMR25WT」です。
注。アース線の長さは、モータの電源リードより長くして下さい。
注。欧州で認定されたサーマルリレーを使用して下さい。
注。サーマルプロテクタを取り付けます。
（設定動作温度は120±5℃です。）
注。出力軸キー寸法は JIS B 1301−1996平行キーに依ります。

モータ仕様

名称	単相誘導電動機
型式	全閉形（コンデンサラン）DS−90
出力	25 W
電圧	200 V
周波数	50/60 Hz
極数	4
回転速度	1500/1800 r/min
定格	S1 CONT.
耐熱ｸﾗｽ	E（CCC）B（EN）

減速機仕様

名称	GTR
枠番	28R
減速比	1/1200 1/1500 1/1800
潤滑	グリース
塗色	グレー（マンセル値 9B6/0.5）

TITLE	HL28R12X〜18X−CSMR25WT 外 形 寸 法 図				
DRAWING NO. HL28R−CSMR25WT					
USER					
NOTICE					
APPROVE 林	CHECK 生駒	DESIGN 若松	SCALE 1：3	UNIT mm	DATE 2022.09.23
				NISSEI CORPORATION	