REVISIONS

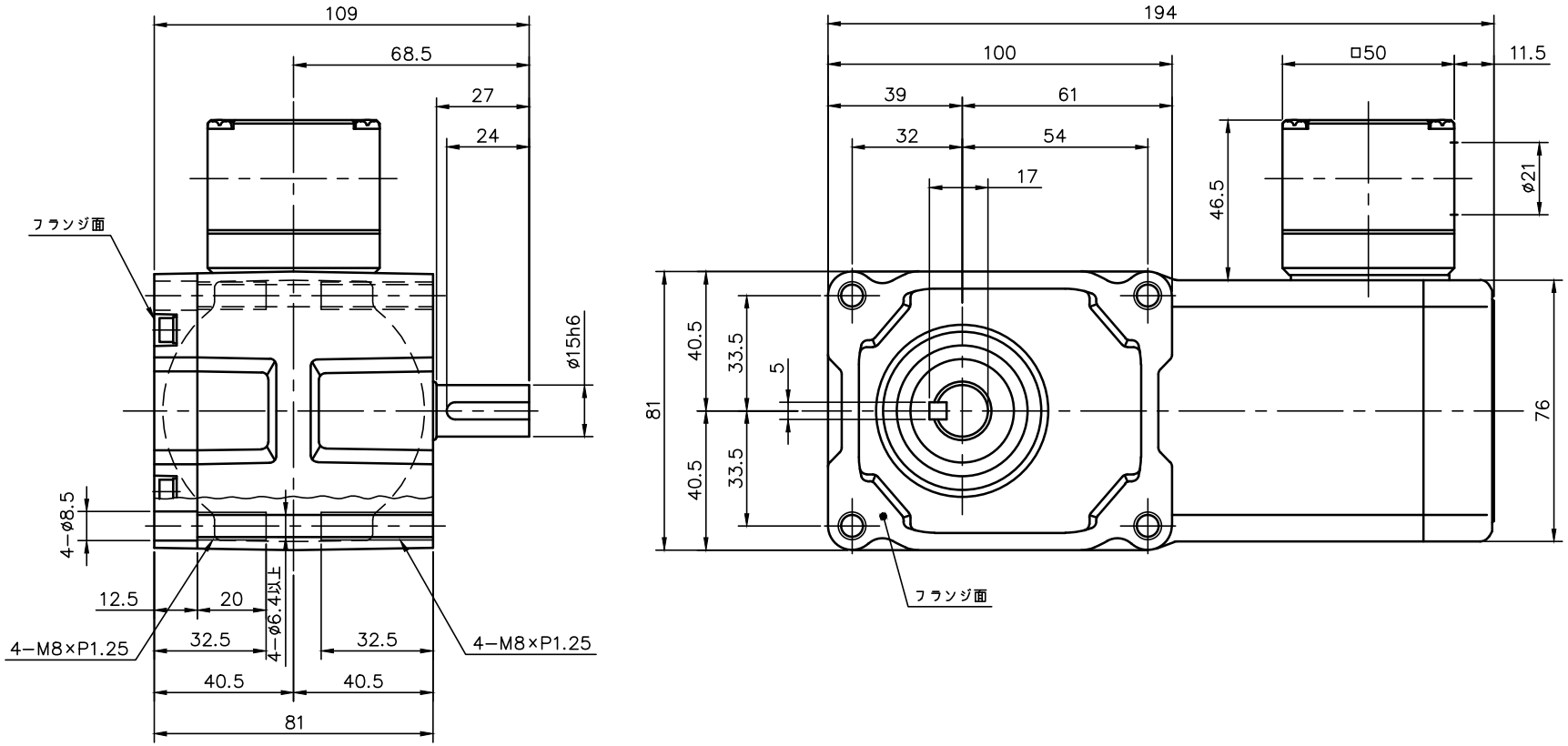

モータ仕様

名称	三相誘導電動機
型式	全閉形　DT−75
出力	25 W
電圧	380/400/400/440 V
周波数	50/50/60/60 Hz
極数	4
回転速度	1500/1500/1800/1800 rpm
定格	S1 CONT.
耐熱ｸﾗｽ	B種

減速機仕様

名称	GTR
枠番	15L
減速比	1/10 1/15 1/20 1/25
	1/30 1/40 1/50 1/60
	1/80 1/100 1/120
	1/160 1/200 1/240
潤滑	グリース
塗色	グレー（マンセル値 9B6/0.5）

注。K型ターミナルボックスにはコネクター（キャプコン、膜付ゴムブッシュ）が付属されています。

注。出力軸キー寸法は JIS B 1301−1996平行キーに依ります。

TITLE	F2FM−15L−10~240−T25WK 外 形 寸 法 図				
DRAWING NO. F2FM15L−T25WK					
USER					
NOTICE					
APPROVE 海野	CHECK 永坂	DESIGN 川上	SCALE 1：2	UNIT mm	DATE 2023.08.04
				NISSEI CORPORATION	