REVISIONS

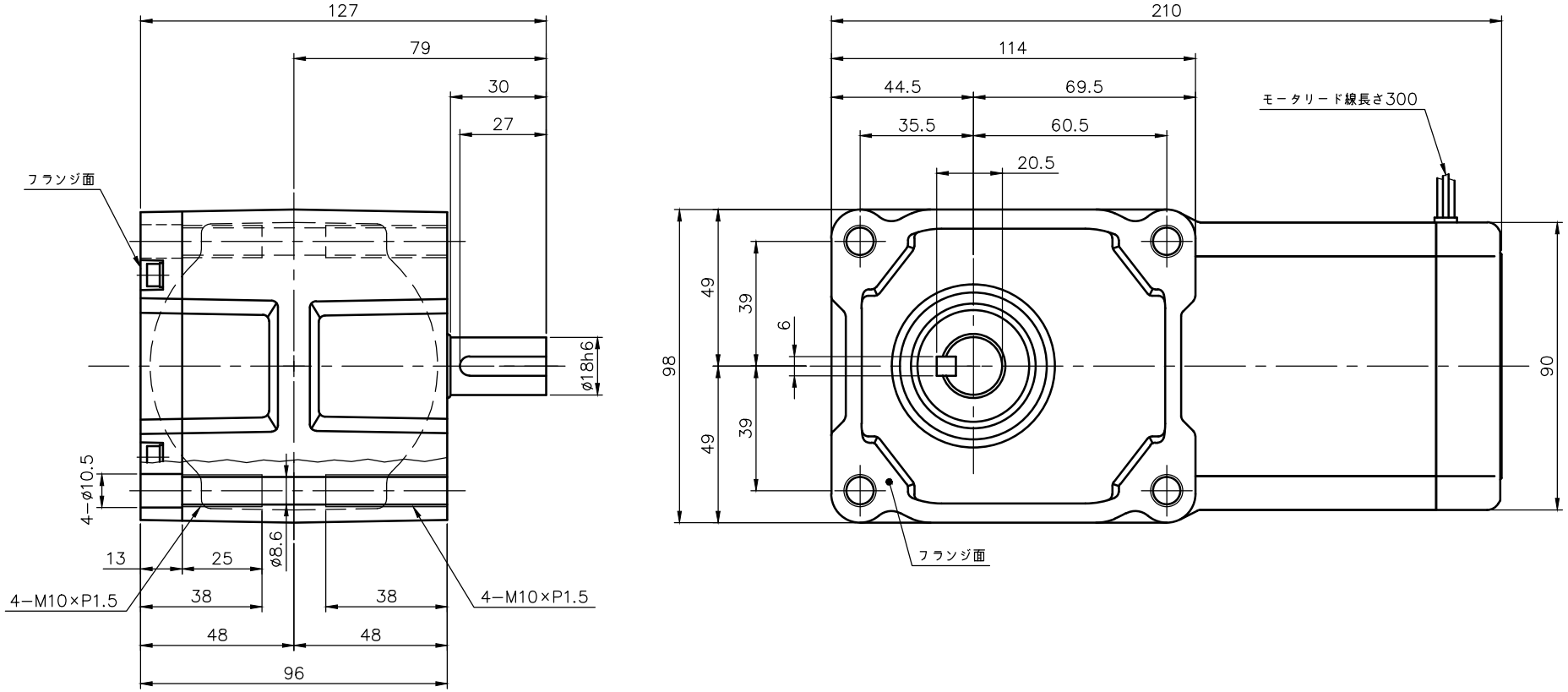

モータ仕様

名称	三相誘導電動機
型式	全閉形　DT−90
出力	40 W
電圧	200/200/220 V
周波数	50/60/60 Hz
極数	4
回転速度	1500/1800/1800 rpm
定格	S1 CONT.
耐熱クラス	B種

減速機仕様

名称	GTR
枠番	18L
減速比	1/160 1/200 1/240
潤滑	グリース
塗色	グレー（マンセル値 9B6/0.5）

注。出力軸キー寸法は JIS B 1301−1996平行キーに依ります。

TITLE	F2FM−18L−160〜240−T40 外　形　寸　法　図				
DRAWING NO. F2FM18L−T40					
USER					
NOTICE					
APPROVE	CHECK	DESIGN	SCALE	UNIT	DATE
海野	永坂	川上	1：2	mm	2005.07.07
				NISSEI CORPORATION	