REVISIONS

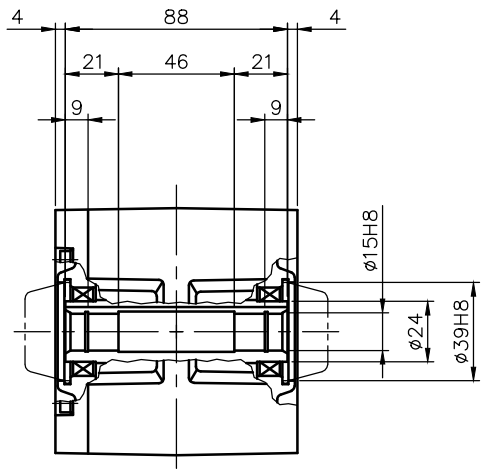

出力軸部詳細

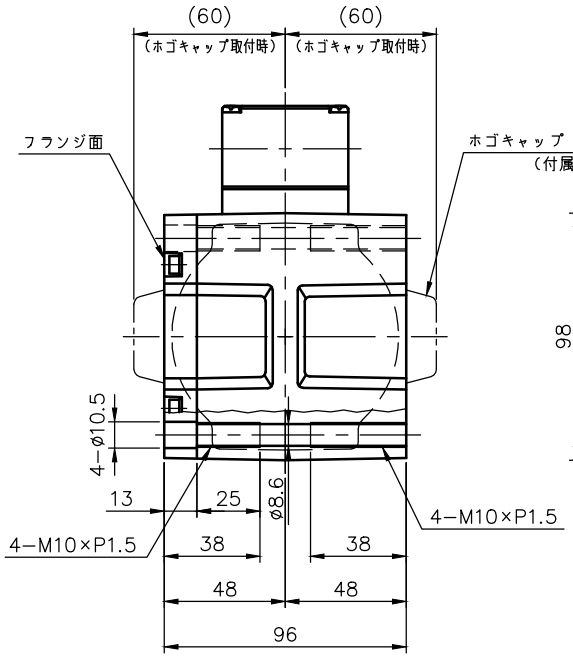

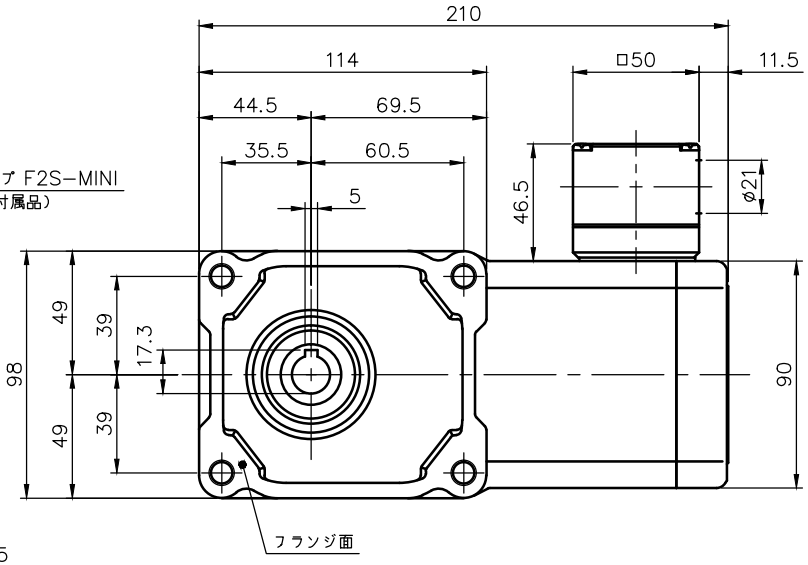

モータ仕様

名称	三相誘導電動機
型式	全閉形　DT−90
出力	40 W
電圧	200/200/220 V
周波数	50/60/60 Hz
極数	4
回転速度	1500/1800/1800 rpm
定格	S1 CONT.
耐熱クラス	B種

減速機仕様

名称	GTR
枠番	15
減速比	1/160 1/200 1/240
潤滑	グリース
塗色	グレー（マンセル値 9B6/0.5）

注。K型ターミナルボックスにはコネクター（キャプコン、膜付ゴムブッシュ）が付属されています。

注。出力軸キー溝寸法はJIS B1301−1996平行キー用「普通形」に依ります。

TITLE	F2SM−15−160~240−T40K 外形寸法図				
DRAWING NO. F2SM15−T40K					
USER					
NOTICE					
APPROVE 海野	CHECK 永坂	DESIGN 川上	SCALE 1：3	UNIT mm	DATE 2005.07.12
				NISSEI CORPORATION	