REVISIONS

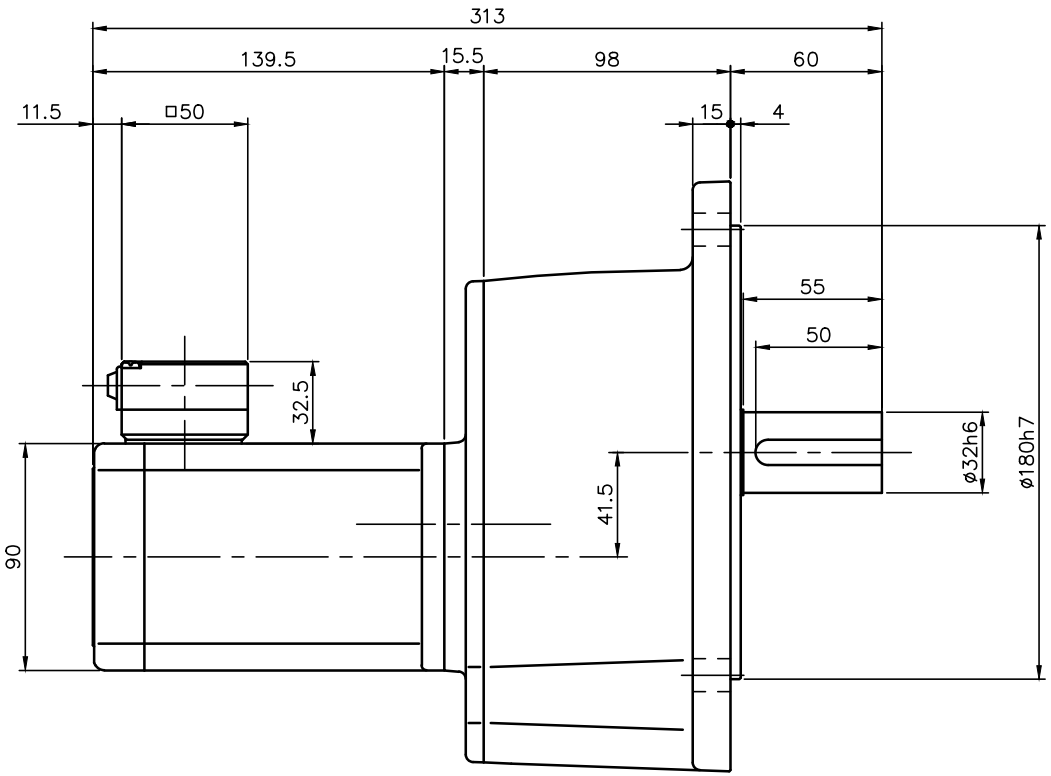

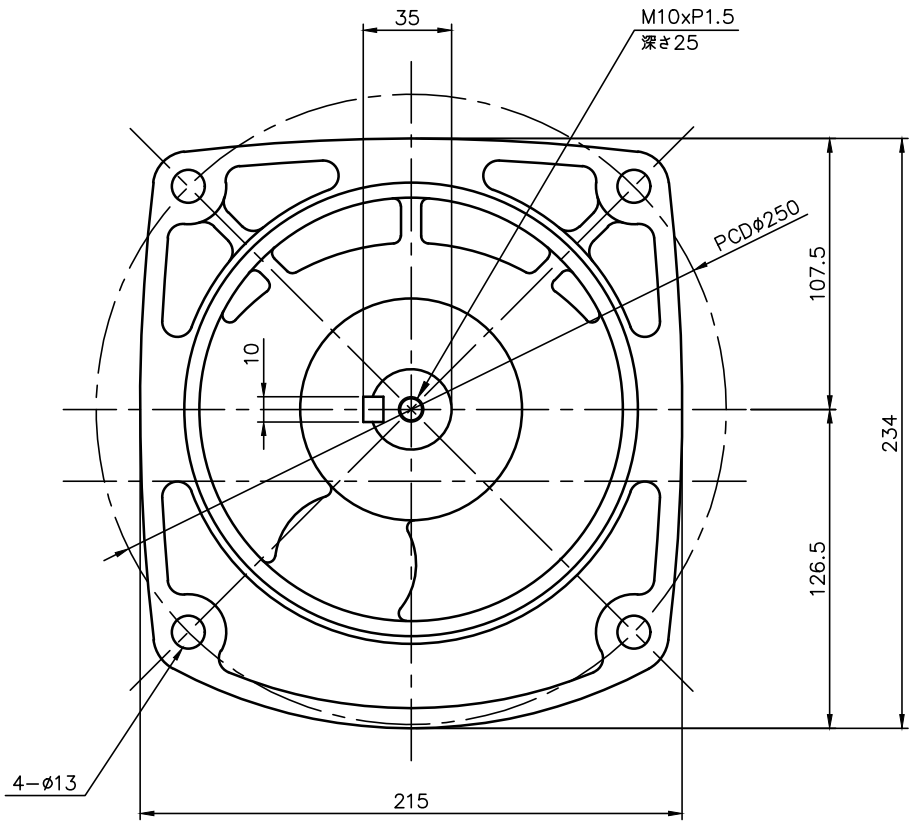

モータ仕様

名称	三相誘導電動機
型式	全閉形　DT−90
出力	90 W
電圧	200/200/220 V
周波数	50/60/60 Hz
極数	4
回転速度	1500/1800/1800 r/min
定格	S1 CONT.
耐熱クラス	B種

減速機仕様

名称	GTR
枠番	32
減速比	1/600 1/750 1/900
潤滑	グリース
塗色	グレー（マンセル値 9B6/0.5）

注。本モータはＣＥマーキング品です。
注。アース線の長さは、モータの電源リードより長くして下さい。
注。欧州で認定されたサーマルリレーを使用して下さい。
注。出力軸キー寸法は JIS B 1301−1996平行キーに依ります。

TITLE	GF32N600~900−YTMR90NT 外形寸法図				
DRAWING NO. GF32N−YTMR90NT					
USER					
NOTICE					
APPROVE	CHECK	DESIGN	SCALE	UNIT	DATE
石川	久保	曽根原	1：3	mm	2019.09.20
				NISSEI CORPORATION	