REVISIONS

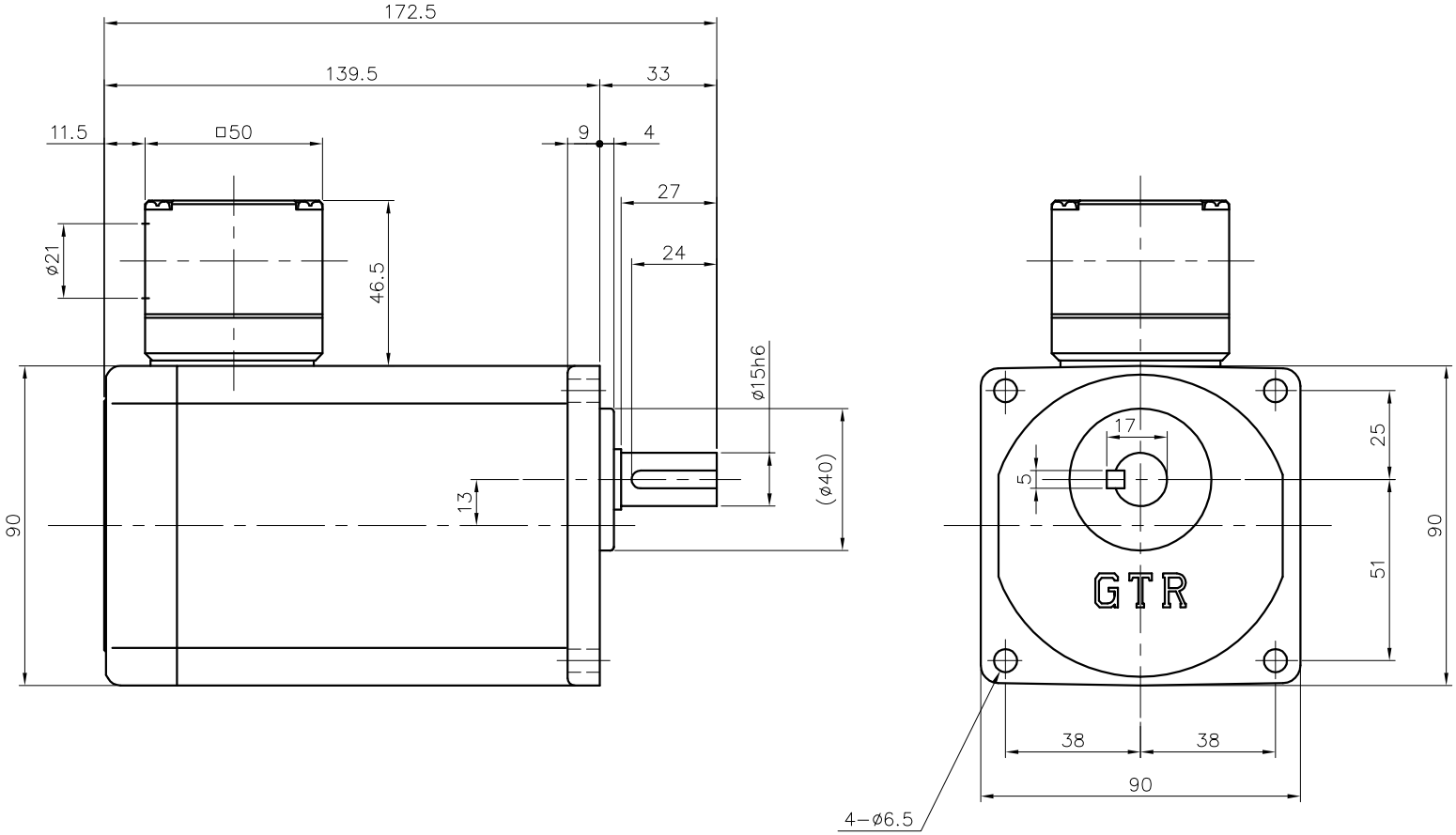

注。K型ターミナルボックスにはコネクター（キャブコン、膜付ゴムブッシュ）が付属されています。

注。(ø40)×4部は黒皮になっていますので、相手穴はø40.5以上にしてください。

注。出力軸キー寸法は JIS B 1301−1996平行キーに依ります。

モータ仕様

名称	三相誘導電動機
型式	全閉形　DT−90
出力	40 W
電圧	380/400/400/440 V
周波数	50/50/60/60 Hz
極数	4
回転速度	1500/1500/1800/1800 rpm
定格	S1 CONT.
耐熱ｸﾗｽ	B種

減速機仕様

名称	GTR
枠番	15
減速比	1/80 1/100 1/120
潤滑	グリース
塗色	グレー（マンセル値 9B6/0.5）

TITLE	GFM−15−80~120−T40WK 外　形　寸　法　図				
DRAWING NO. GFM15−T40WK					
USER					
NOTICE					
APPROVE 海野	CHECK 永坂	DESIGN 森松	SCALE 1：2	UNIT mm	DATE 2006.03.30
				NISSEI CORPORATION	