REVISIONS

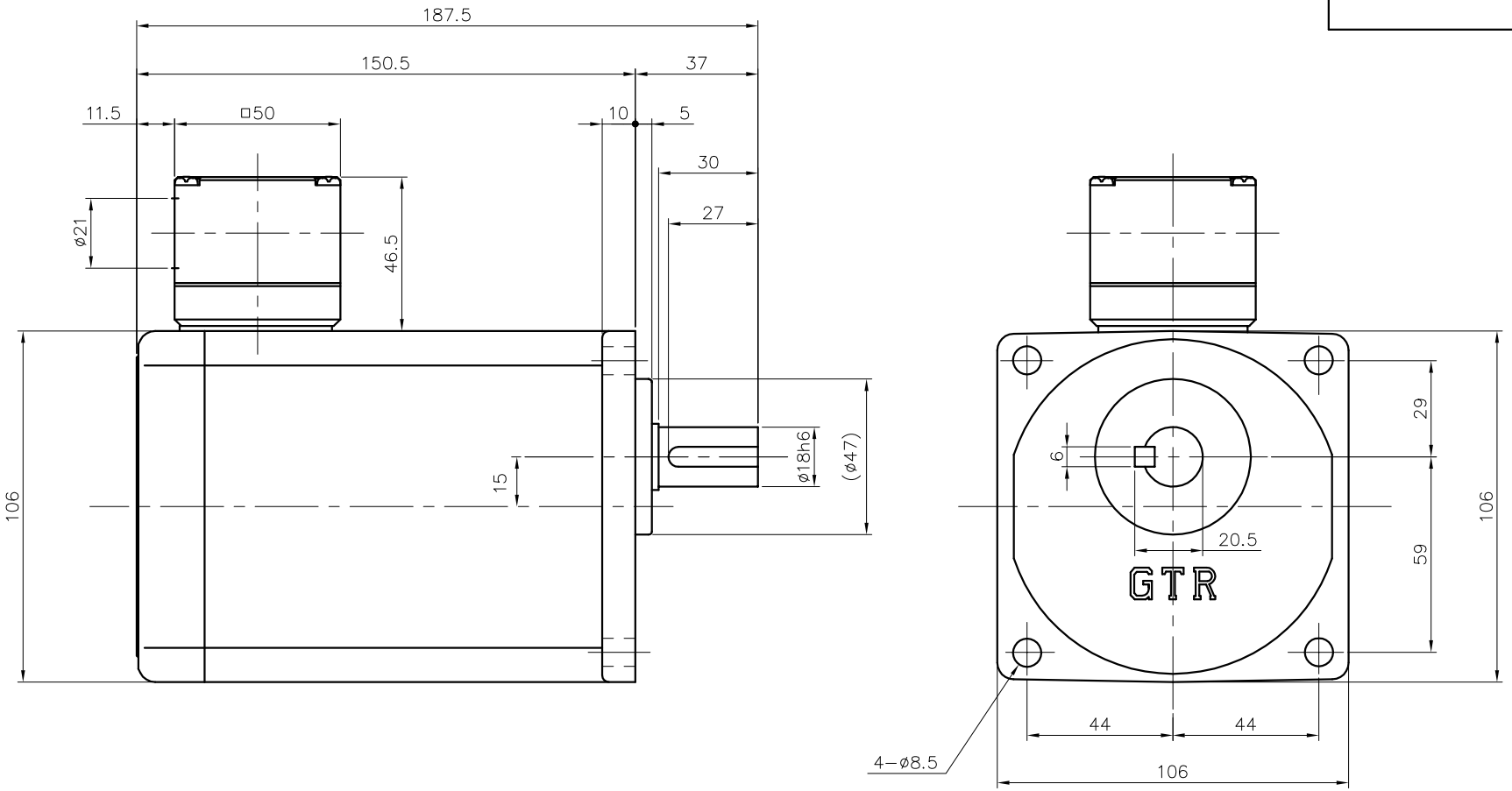

注。K型ターミナルボックスにはコネクター（キャブコン、膜付ゴムブッシュ）が付属されています。

注。(ø47)×5部は黒皮になっていますので、相手穴はø47.5以上にしてください。

注。出力軸キー寸法は JIS B 1301−1996平行キーに依ります。

モータ仕様

名称	単相誘導電動機
型式	全閉形（コンデンサラン）DS−105
出力	40 W
電圧	100 V
周波数	50/60 Hz
極数	4
回転速度	1500/1800 rpm
定格	S1 CONT.
耐熱ｸﾗｽ	B種

減速機仕様

名称	GTR
枠番	18
減速比	1/160 1/200 1/240
潤滑	グリース
塗色	グレー（マンセル値 9B6/0.5）

TITLE	GFM−18−160〜240−S40K 外 形 寸 法 図				
DRAWING NO. GFM18−S40K					
USER					
NOTICE					
APPROVE 海野	CHECK 永坂	DESIGN 森松	SCALE 1：2	UNIT mm	DATE 2006.03.30
				NISSEI CORPORATION	