REVISIONS
01_2019.05.07

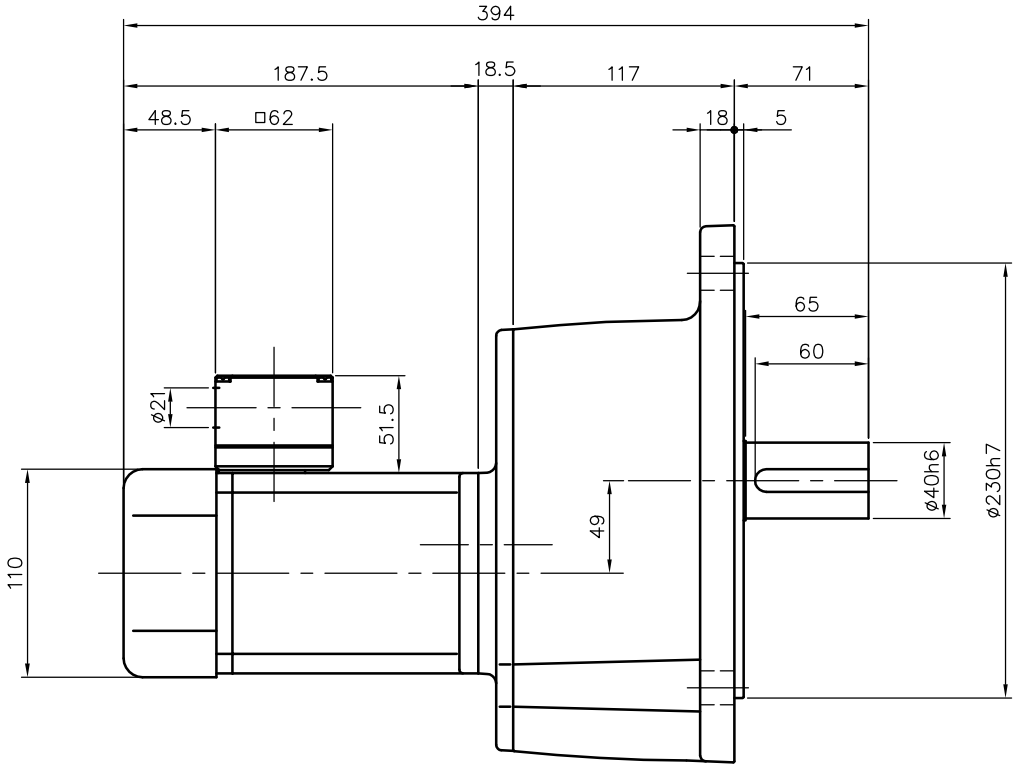

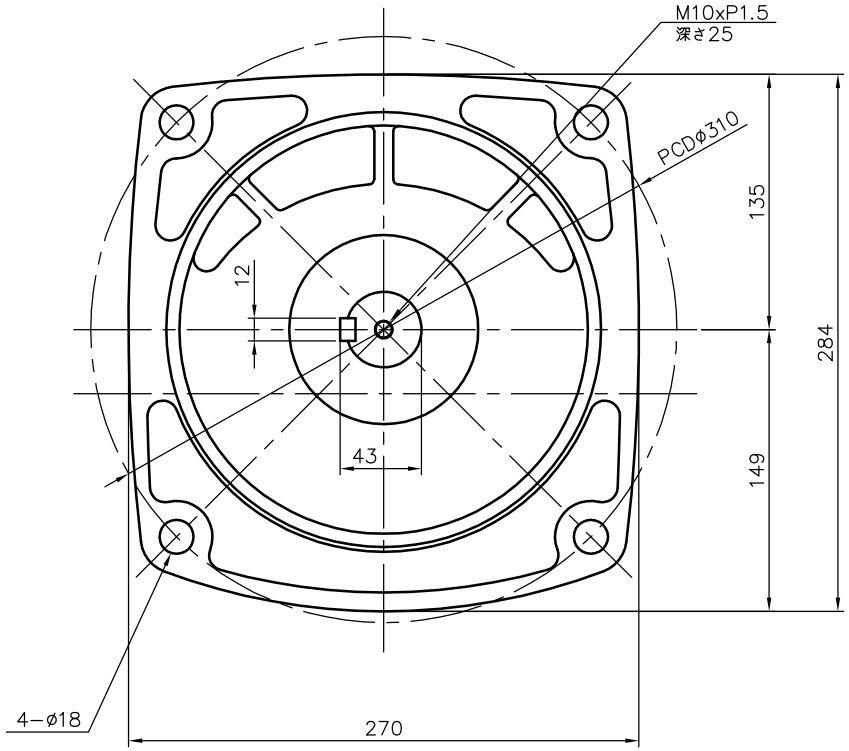

注。整流器はターミナルボックスに内蔵され、交流切り（B）用結線になっています。
注。C型ターミナルボックスにはコネクター（キャプコン、膜付ゴムブッシュ）が付属されています。
注。出力軸キー寸法は JIS B 1301−1996平行キーに依ります。

ブレーキ仕様

型式	BS−90
方式	無励磁作動形（スプリングクローズ）
入力電圧	DC 90V
容量	12 W （於75℃）
定格トルク	0.54N・m（0.055kgf・m）

モータ仕様

名称	単相誘導電動機
型式	全閉外扇形（ｺﾝﾃﾞﾝｻﾗﾝ）DS−105
出力	90 W
電圧	200 V
周波数	50/60 Hz
極数	4
回転速度	1500/1800 rpm
定格	S1 CONT.
耐熱ｸﾗｽ	B種

減速機仕様

名称	GTR
枠番	40
減速比	1/1200 1/1500 1/1800
潤滑	グリース
塗色	グレー（マンセル値 9B6/0.5）

TITLE GFMN−40−1200~1800−S90WC 外形寸法図					
DRAWING NO. GFMN40−S90WC					
USER					
NOTICE					
APPROVE 海野	CHECK 永坂	DESIGN 森松	SCALE 1：4	UNIT mm	DATE 2006.04.04
				NISSEI CORPORATION	