REVISIONS

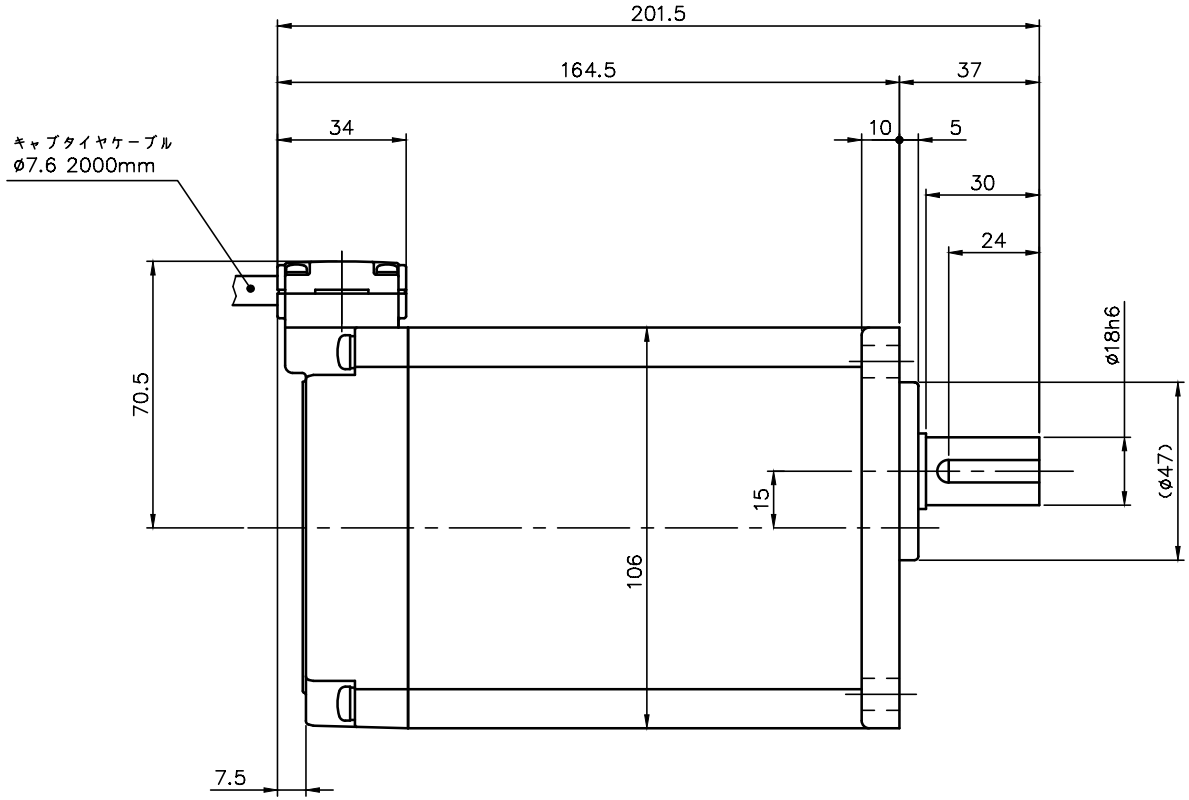

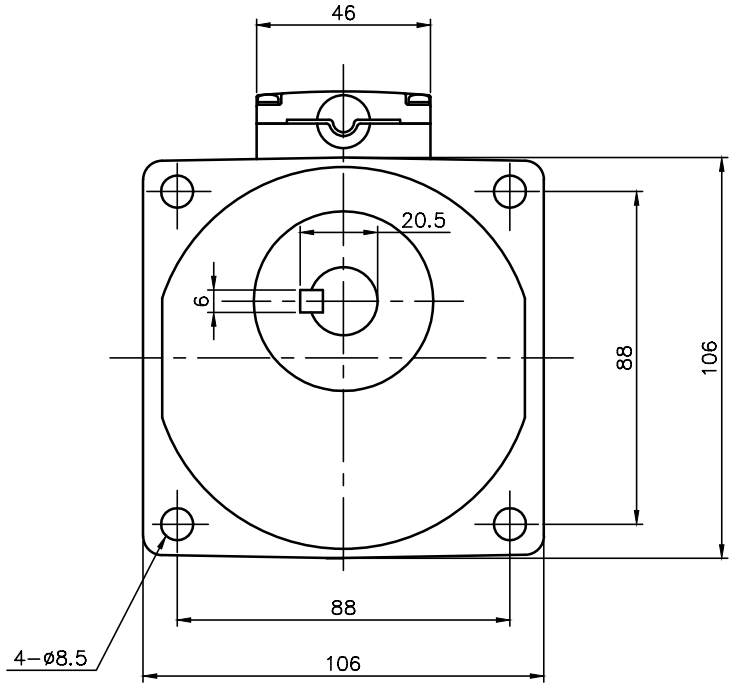

注。保護等級は IEC規格のIP65 です。
注。ケーブルは、耐水、耐油性にすぐれたものを使用しています。
注。出力軸・キーの材質は SUS420J2 を使用しています。
注。(ø47)×5部は黒皮になっていますので、相手穴はø47.5
以上にしてください。
注。出力軸キー寸法は JIS B 1301−1996平行キーに依ります。

モータ仕様

名称	単相誘導電動機
型式	全閉形（ｺﾝﾃﾞﾝｻﾗﾝ）DS−105
出力	60 W
電圧	100 V
周波数	50/60 Hz
極数	4
回転速度	1500/1800 rpm
定格	S1 CONT.
耐熱ｸﾗｽ	B種

減速機仕様

名称	GTR
枠番	18
減速比	1/5 1/7.5 1/10 1/15
	1/20 1/25 1/30 1/40
	1/50 1/60 1/80 1/100
	1/120 1/160 1/200
	1/240
潤滑	グリース
塗色	グレー（マンセル値 9B6/0.5）

TITLE	GFW−18−5〜240−S60 外 形 寸 法 図				
DRAWING NO. GFW18−S60					
USER					
NOTICE					
APPROVE 海野	CHECK 永坂	DESIGN 森松	SCALE 1：2	UNIT mm	DATE 2024.08.01
NISSEI CORPORATION					