REVISIONS

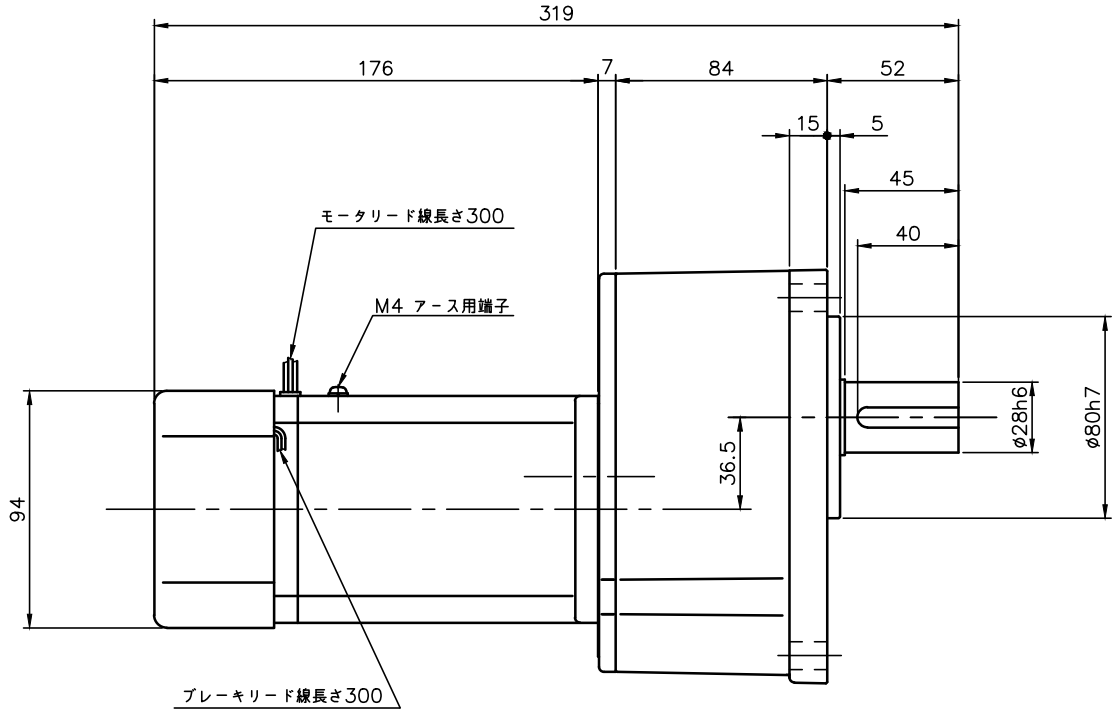


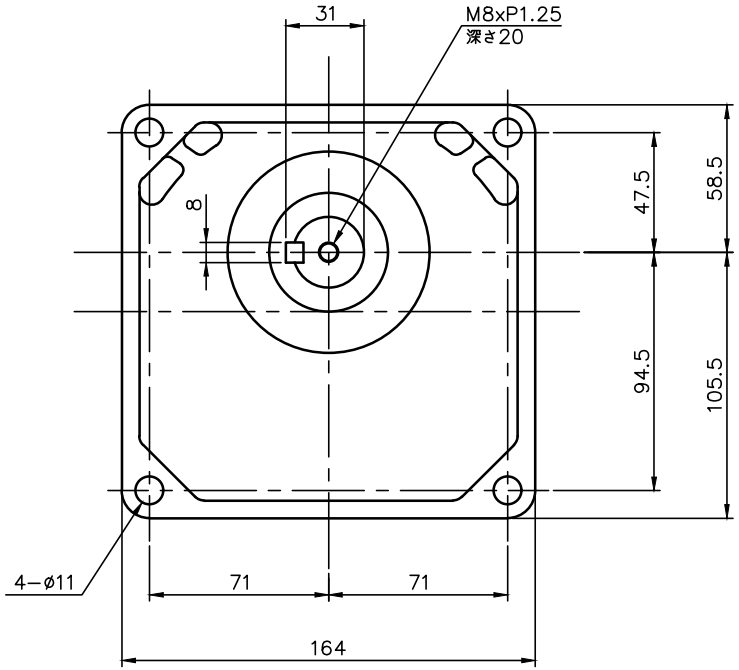


注。本モータはCEマーキング品です。
注。アース線の長さは、モータの電源リードより長くして下さい。
注。欧州で認定されたサーマルリレーを使用して下さい。
注。出力軸キー寸法は JIS B 1301−1996平行キーに依ります。

ブレーキ仕様

| | |
|---|---|
| 型式 | BS−90 |
| 方式 | 無励磁作動形（スプリングクローズ） |
| 入力電圧 | DC 90V |
| 容量 | 12 W （於75℃） |
| 定格トルク | 0.37N・m（0.038kgf・m） |

モータ仕様

| | |
|---|---|
| 名称 | 三相誘導電動機 |
| 型式 | 全閉外扇形 DT−90 |
| 出力 | 25 W |
| 電圧 | 200/200/220 V |
| 周波数 | 50/60/60 Hz |
| 極数 | 4 |
| 回転速度 | 1500/1800/1800 r/min |
| 定格 | S1 CONT. |
| 耐熱クラス | B種 |

減速機仕様

| | |
|---|---|
| 名称 | GTR |
| 枠番 | 28 |
| 減速比 | 1/1200 1/1500 1/1800 |
| | |
| 潤滑 | グリース |
| 塗色 | グレー（マンセル値 9B6/0.5） |

| | | | | | |
|---|---|---|---|---|---|
| TITLE | GK28N12X〜18X−YTBR25NN 外 形 寸 法 図 | | | | |
| DRAWING NO. GK28N−YTBR25NN | | | | | |
| USER | | | | | |
| NOTICE | | | | | |
| APPROVE 石川 | CHECK 久保 | DESIGN 曽根原 | SCALE 1：3 | UNIT mm | DATE 2020.01.31 |
| | | | | NISSEI CORPORATION | |