REVISIONS

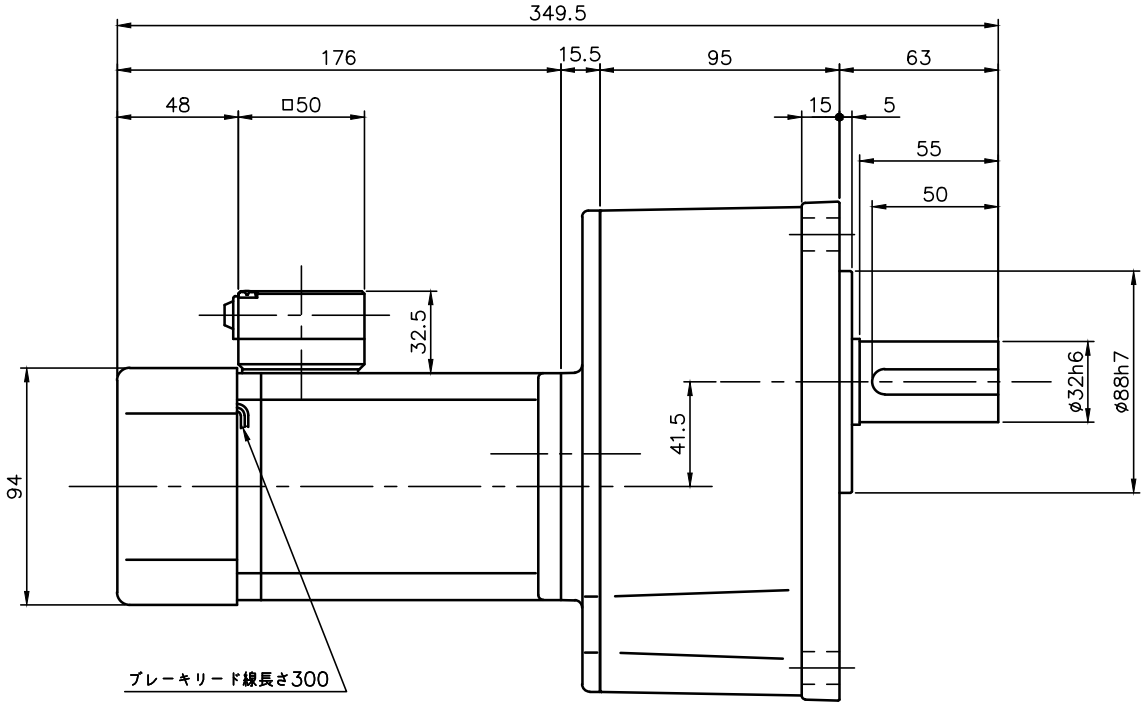

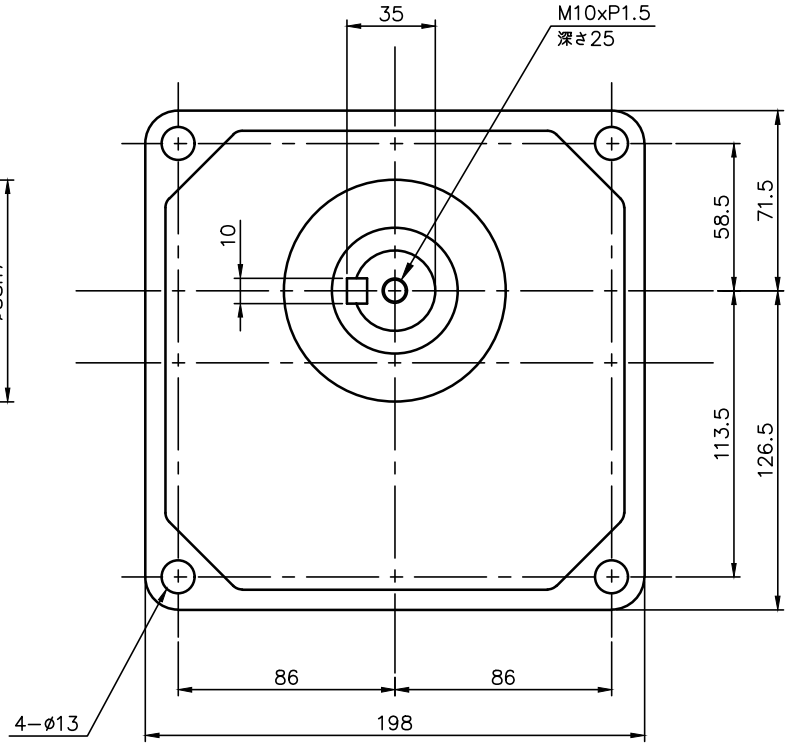

注。本モータはCEマーキング品です。
注。アース線の長さは、モータの電源リードより長くして下さい。
注。欧州で認定されたサーマルリレーを使用して下さい。
注。出力軸キー寸法は JIS B 1301−1996平行キーに依ります。

ブレーキ仕様

型式	BS−90
方式	無励磁作動形（スプリングクローズ）
入力電圧	DC 90V
容量	12 W （於75℃）
定格トルク	0.37N・m（0.038kgf・m）

モータ仕様

名称	三相誘導電動機
型式	全閉外扇形 DT−90
出力	40 W
電圧	200/200/220 V
周波数	50/60/60 Hz
極数	4
回転速度	1500/1500/1800/1800 r/min
定格	S1 CONT.
耐熱クラス	B種

減速機仕様

名称	GTR
枠番	32
減速比	1/1200 1/1500 1/1800
潤滑	グリース
塗色	グレー（マンセル値 9B6/0.5）

TITLE	GK32N12X〜18X−YTBR40NT 外 形 寸 法 図				
DRAWING NO. GK32N−YTBR40NT					
USER					
NOTICE					
APPROVE 石川	CHECK 久保	DESIGN 曽根原	SCALE 1：3	UNIT mm	DATE 2020.01.31
				NISSEI CORPORATION	