REVISIONS
01_2019.05.07

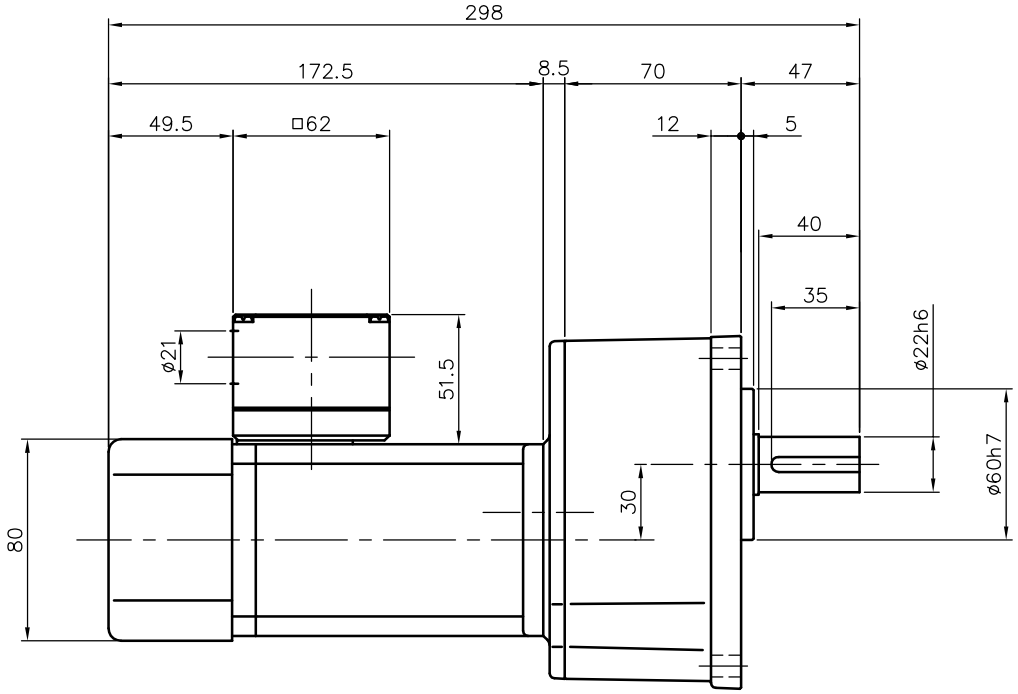


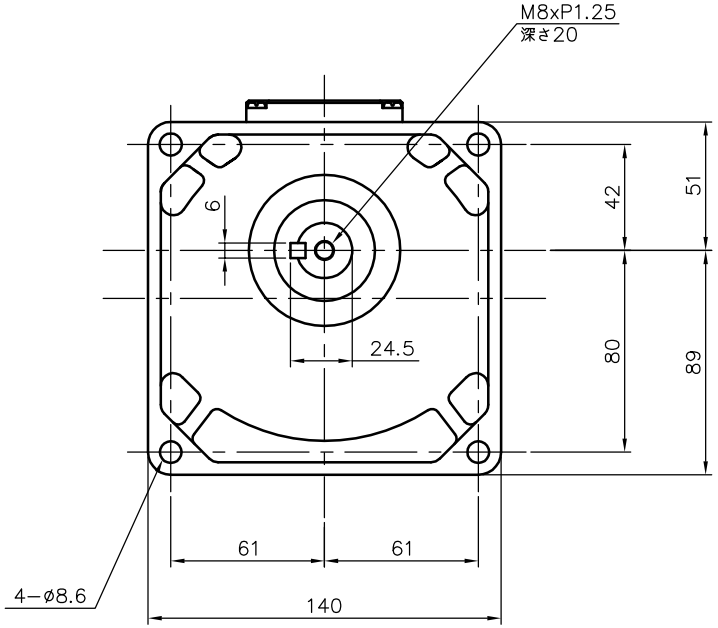


注。整流器はターミナルボックスに内蔵され、交流切り（B）用結線になっています。
注。C型ターミナルボックスにはコネクター（キャプコン、膜付ゴムブッシュ）が付属されています。
注。出力軸キー寸法は JIS B 1301−1996平行キーに依ります。

ブレーキ仕様

| | |
|---|---|
| 型式 | BS−90 |
| 方式 | 無励磁作動形（スプリングクローズ） |
| 入力電圧 | DC 90V |
| 容量 | 12 W （於75℃） |
| 定格トルク | 0.37N・m（0.038kgf・m） |

モータ仕様

| | |
|---|---|
| 名称 | 三相誘導電動機 |
| 型式 | 全閉外扇形　DT−75 |
| 出力 | 25 W |
| 電圧 | 200/200/220 V |
| 周波数 | 50/60/60 Hz |
| 極数 | 4 |
| 回転速度 | 1500/1800/1800 rpm |
| 定格 | S1 CONT. |
| 耐熱クラス | B種 |

減速機仕様

| | |
|---|---|
| 名称 | GTR |
| 枠番 | 22 |
| 減速比 | 1/300 1/375 1/450<br>1/600 1/750 1/900 |
| 潤滑 | グリース |
| 塗色 | グレー（マンセル値 9B6/0.5） |

| | | | | | |
|---|---|---|---|---|---|
| TITLE | GKMN−22−300〜900−T25C<br>外　形　寸　法　図 | | | | |
| DRAWING NO. GKMN22−T25C | | | | | |
| USER | | | | | |
| NOTICE | | | | | |
| APPROVE | CHECK | DESIGN | SCALE | UNIT | DATE |
| 海野 | 永坂 | 森松 | 1：3 | mm | 2006.04.04 |
| | | | | NISSEI CORPORATION | |