REVISIONS
01_2019.05.07

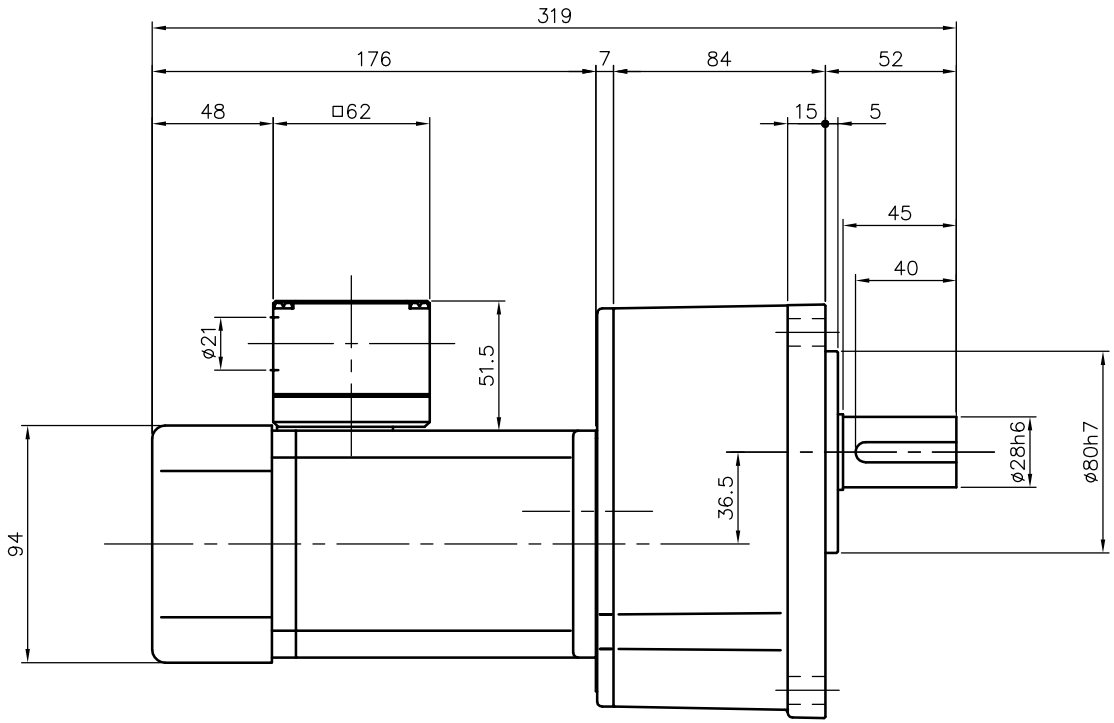

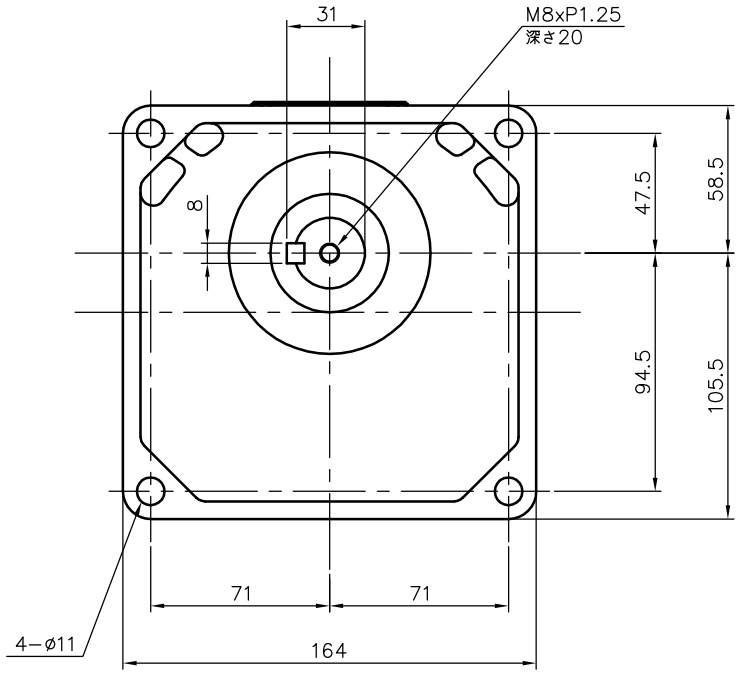

注。整流器はターミナルボックスに内蔵され、交流切り（B）用結線になっています。
注。C型ターミナルボックスにはコネクター（キャプコン、膜付ゴムブッシュ）が付属されています。
注。ブレーキ用200V端子と整流器の入力端末を接続してありますので電源（U・V・W）を接続するだけで運転可能です。
注。出力軸キー寸法は JIS B 1301−1996平行キーに依ります。

ブレーキ仕様

型式	BS−90
方式	無励磁作動形（スプリングクローズ）
入力電圧	DC 90V
容量	12 W （於75℃）
定格トルク	0.37N・m（0.038kgf・m）

モータ仕様

名称	三相誘導電動機
型式	全閉形 DT−90
出力	25 W
電圧	380/400/400/440 V
周波数	50/50/60/60 Hz
極数	4
回転速度	1500/1500/1800/1800 rpm
定格	S1 CONT.
耐熱クラス	B種

減速機仕様

名称	GTR
枠番	28
減速比	1/1200 1/1500 1/1800
潤滑	グリース
塗色	グレー（マンセル値 9B6/0.5）

TITLE GKMN−28−1200~1800−T25WC 外 形 寸 法 図					
DRAWING NO. GKMN28−T25WC					
USER					
NOTICE					
APPROVE	CHECK	DESIGN	SCALE	UNIT	DATE
海野	永坂	森松	1：3	mm	2006.04.04
				NISSEI CORPORATION	