REVISIONS

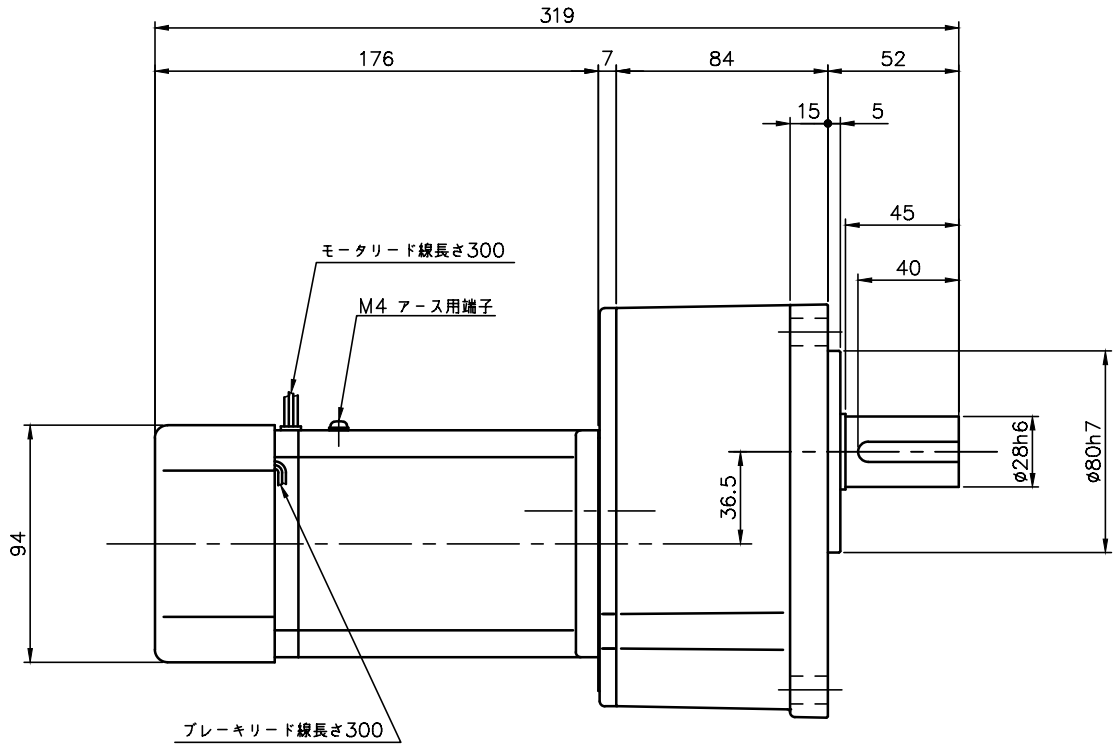

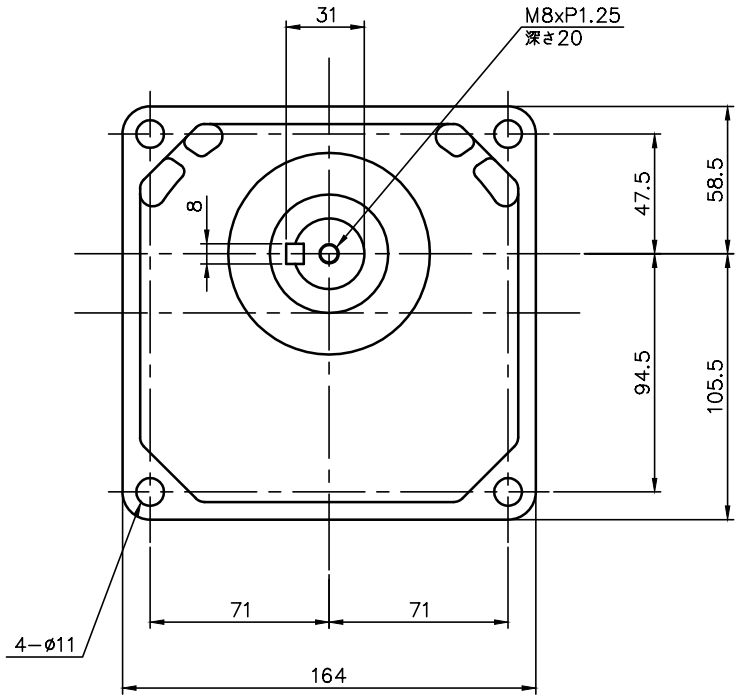

ブレーキ仕様

型式	BS−90
方式	無励磁作動形（スプリングクローズ）
入力電圧	DC 90V
容量	12 W （於75℃）
定格トルク	0.37N・m（0.038kgf・m）

モータ仕様

名称	三相誘導電動機
型式	全閉外扇形 DT−90
出力	60 W
電圧	380/400/400/440 V
周波数	50/50/60/60 Hz
極数	4
回転速度	1500/1500/1800/1800 rpm
定格	S1 CONT.
耐熱クラス	B種

減速機仕様

名称	GTR
枠番	28
減速比	1/600 1/750 1/900
潤滑	グリース
塗色	グレー（マンセル値 9B6/0.5）

注。モータにはリード線が5本あり、内3本は U,V,W、
他の2本はブレーキ用200V端子（赤色リード線）になっています。
注。出力軸キー寸法は JIS B 1301−1996平行キーに依ります。

TITLE	GKMN−28−600~900−T60W 外 形 寸 法 図				
DRAWING NO. GKMN28−T60W					
USER					
NOTICE					
APPROVE 海野	CHECK 永坂	DESIGN 森松	SCALE 1：3	UNIT mm	DATE 2024.08.01
NISSEI CORPORATION					