REVISIONS

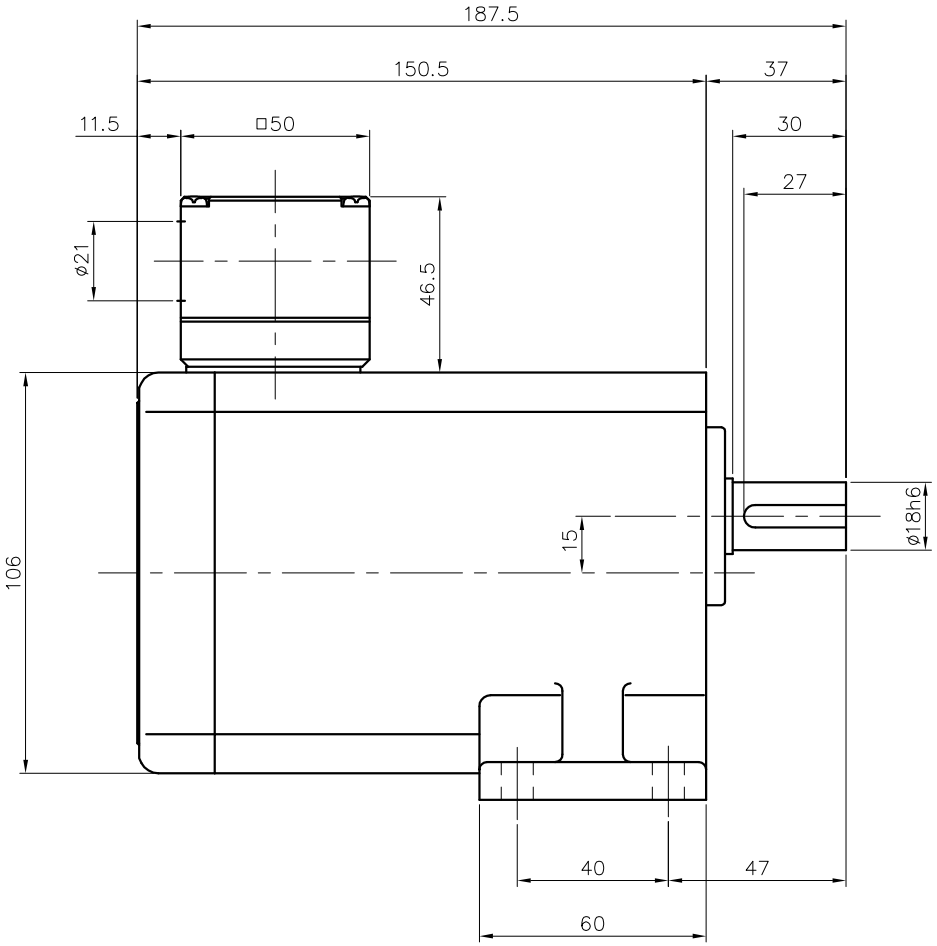


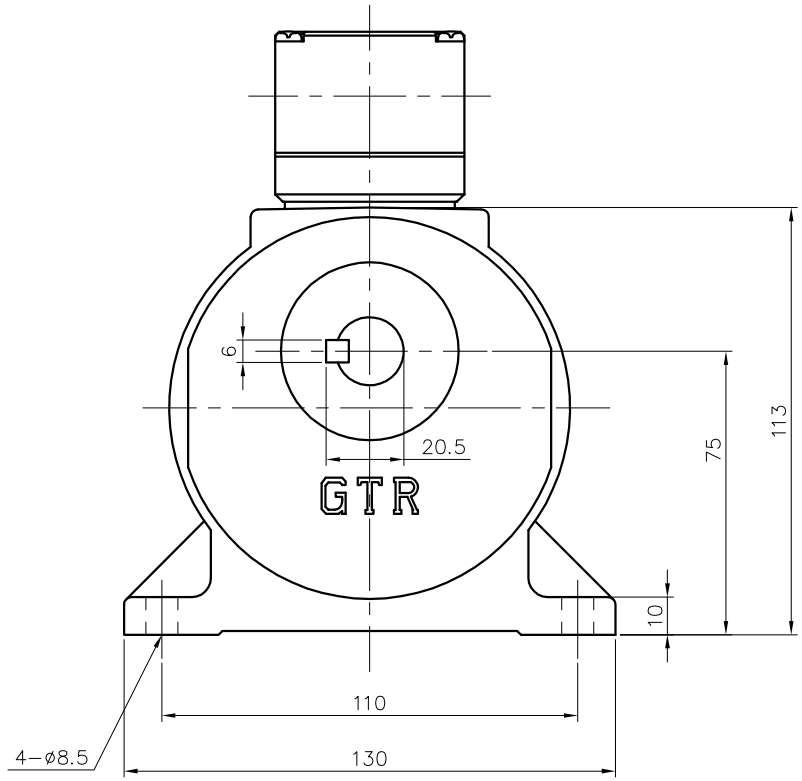


モータ仕様

| | |
|---|---|
| 名称 | 単相誘導電動機 |
| 型式 | 全閉形（コンデンサラン）DS−105 |
| 出力 | 40 W |
| 電圧 | 200 V |
| 周波数 | 50/60 Hz |
| 極数 | 4 |
| 回転速度 | 1500/1800 rpm |
| 定格 | S1 CONT. |
| 耐熱ｸﾗｽ | B種 |

減速機仕様

| | |
|---|---|
| 名称 | GTR |
| 枠番 | 18 |
| 減速比 | 1/160 1/200 1/240 |
| | |
| 潤滑 | グリース |
| 塗色 | グレー（マンセル値 9B6/0.5） |

注。K型ターミナルボックスにはコネクター（キャプコン、膜付ゴムブッシュ）が付属されています。

注。出力軸キー寸法は JIS B 1301−1996平行キーに依ります。

| | | | | | |
|---|---|---|---|---|---|
| TITLE | GLM−18−160～240−S40WK 外 形 寸 法 図 | | | | |
| DRAWING NO. GLM18−S40WK | | | | | |
| USER | | | | | |
| NOTICE | | | | | |
| APPROVE | CHECK | DESIGN | SCALE | UNIT | DATE |
| 海野 | 永坂 | 森松 | 1：2 | mm | 2006.03.30 |
| | | | | NISSEI CORPORATION | |