REVISIONS

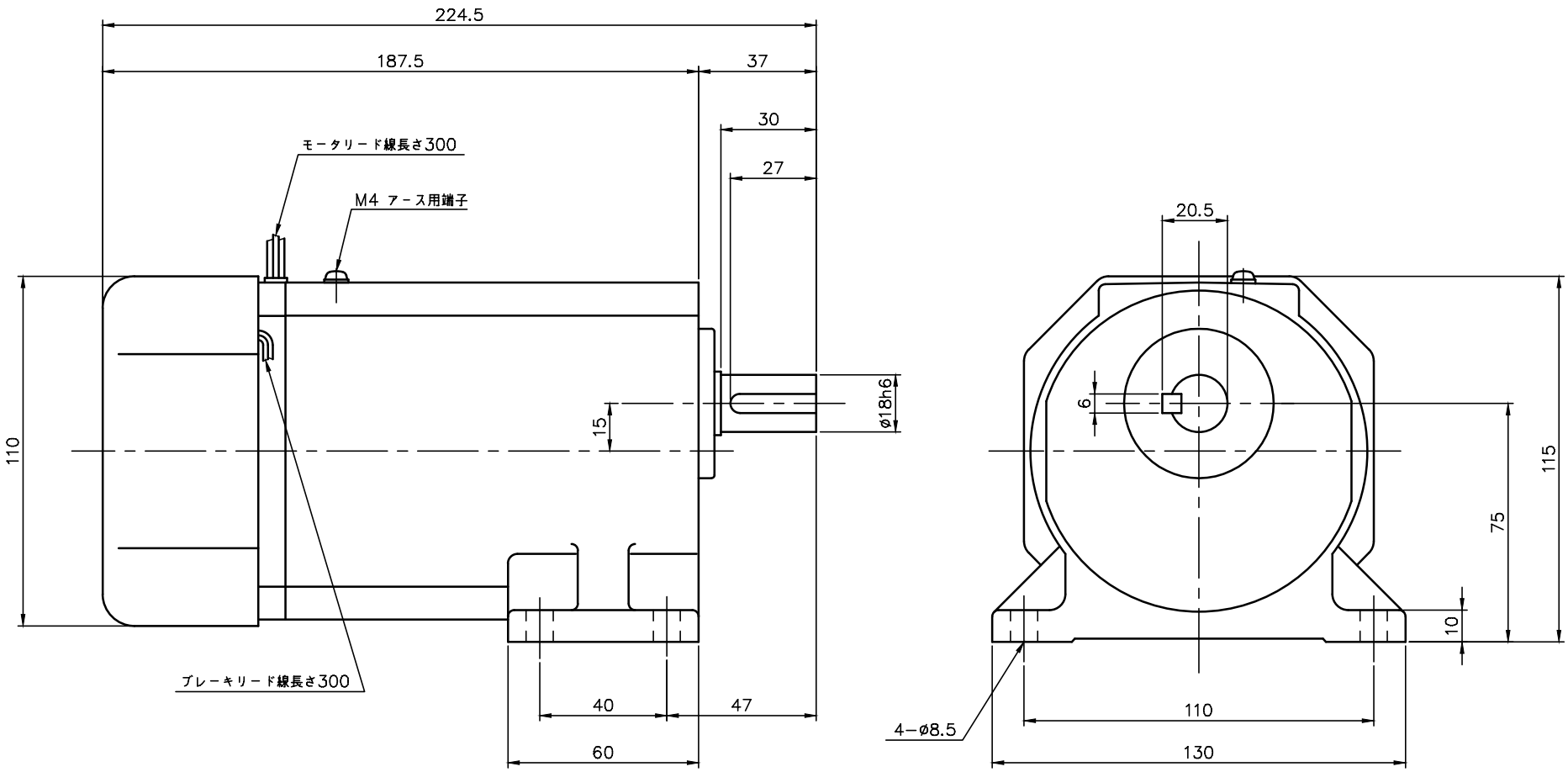

注。モータにはリード線が5本あり、内3本は U,V,W、
他の2本はブレーキ用200V端子（赤色リード線）になっています。
注。出力軸キー寸法は JIS B 1301−1996平行キーに依ります。

ブレーキ仕様

型式	BS−90
方式	無励磁作動形（スプリングクローズ）
入力電圧	DC 90V
容量	12 W （於75℃）
定格トルク	0.54N・m（0.055kgf・m）

モータ仕様

名称	三相誘導電動機
型式	全閉外扇形 DT−105
出力	90 W
電圧	380/400/400/440 V
周波数	50/50/60/60 Hz
極数	4
回転速度	1500/1500/1800/1800 rpm
定格	S1 CONT.
耐熱クラス	B種

減速機仕様

名称	GTR
枠番	18
減速比	1/40 1/50 1/60 1/80 1/100 1/120 1/160 1/200 1/240
潤滑	グリース
塗色	グレー（マンセル値 9B6/0.5）

TITLE	GLMN−18−40~240−T90W 外 形 寸 法 図				
DRAWING NO. GLMN18−T90W					
USER					
NOTICE					
APPROVE	CHECK	DESIGN	SCALE	UNIT	DATE
海野	永坂	森松	1：2	mm	2024.08.01
NISSEI CORPORATION					