REVISIONS

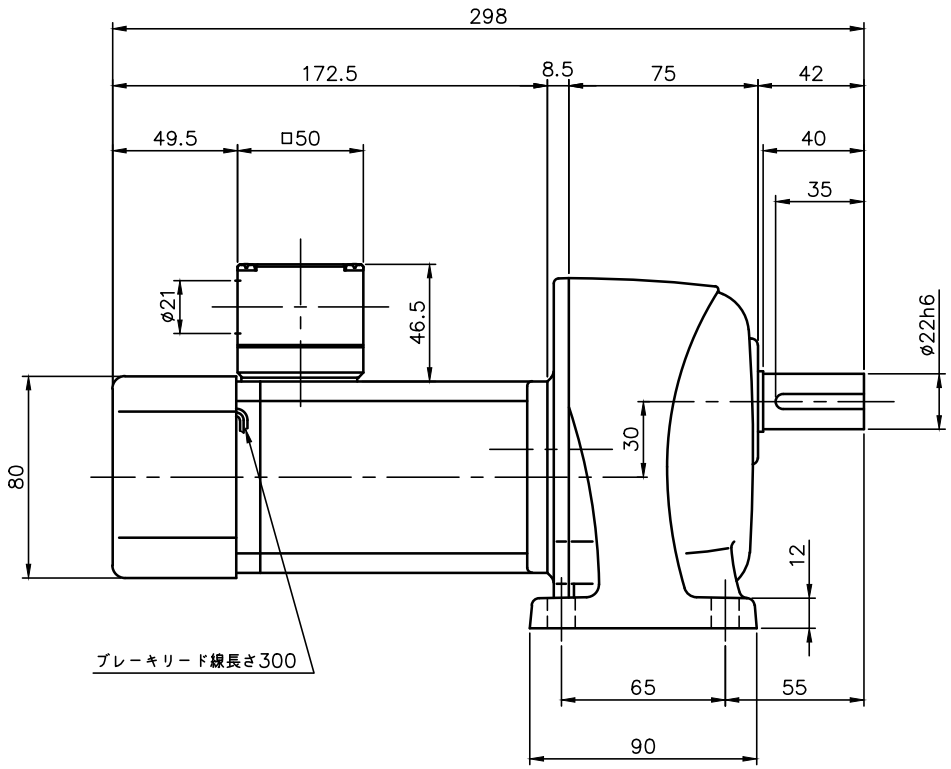

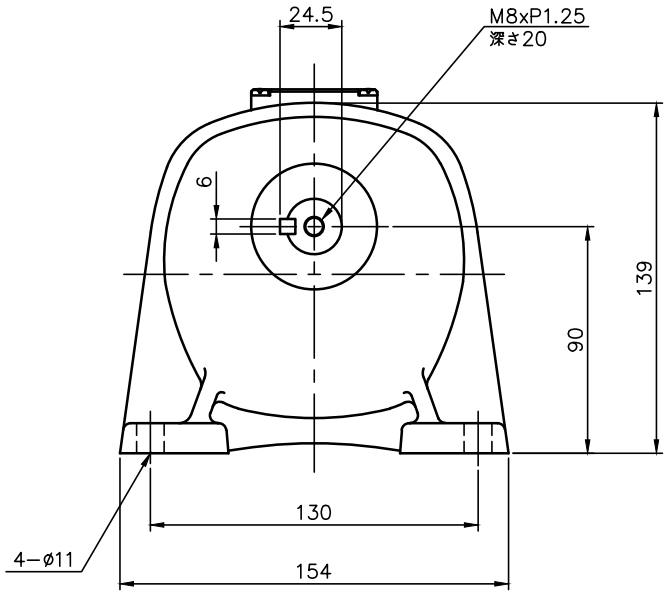

ブレーキ仕様

型式	BS−90
方式	無励磁作動形（スプリングクローズ）
入力電圧	DC 90V
容量	12 W （於75℃）
定格トルク	0.37N・m（0.038kgf・m）

モータ仕様

名称	三相誘導電動機
型式	全閉外扇形 DT−75
出力	40 W
電圧	200/200/220 V
周波数	50/60/60 Hz
極数	4
回転速度	1500/1800/1800 rpm
定格	S1 CONT.
耐熱クラス	B種

減速機仕様

名称	GTR
枠番	22
減速比	1/300 1/375 1/450
潤滑	グリース
塗色	グレー（マンセル値 9B6/0.5）

注。K型ターミナルボックスにはコネクター（キャプコン、膜付ゴムブッシュ）が付属されています。

注。出力軸キー寸法は JIS B 1301−1996平行キーに依ります。

TITLE	GLMN−22−300〜450−T40K 外 形 寸 法 図				
DRAWING NO. GLMN22−T40K					
USER					
NOTICE					
APPROVE	CHECK	DESIGN	SCALE	UNIT	DATE
海野	永坂	森松	1：3	mm	2019.05.07
				NISSEI CORPORATION	