REVISIONS

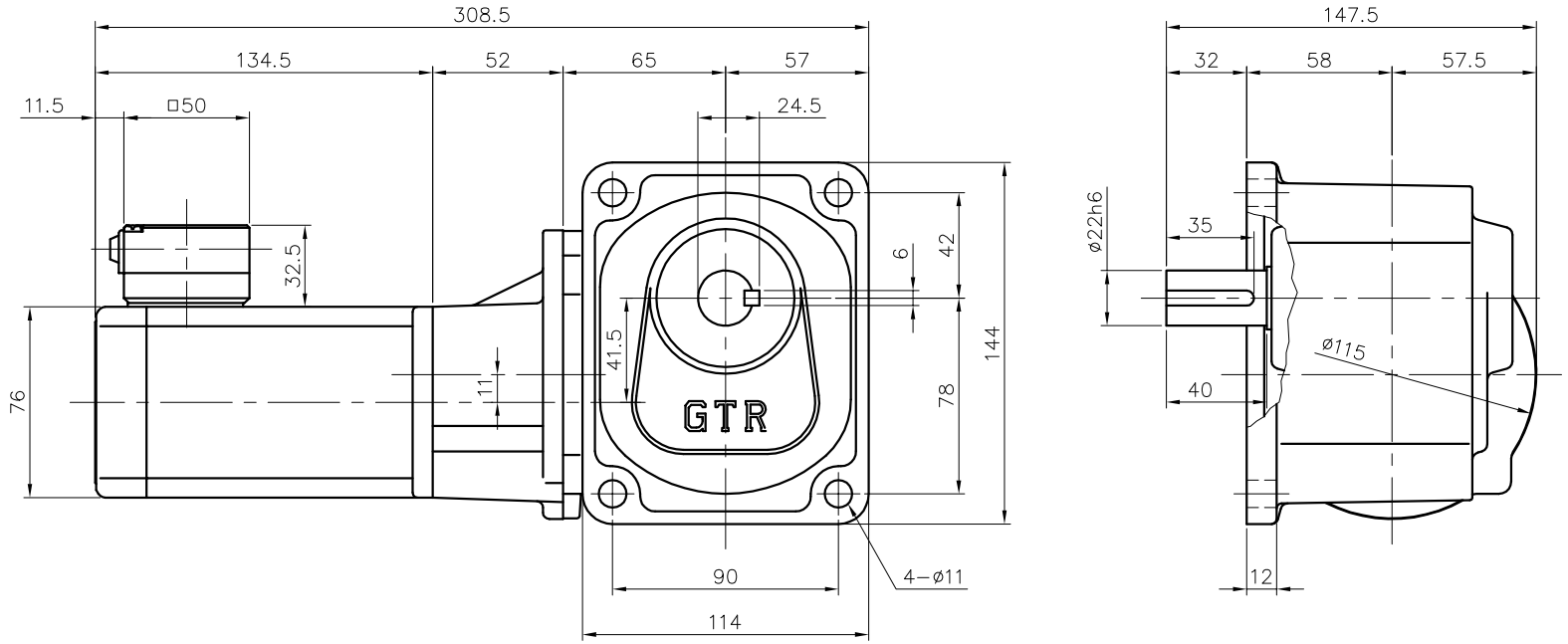

モータ仕様

名称	単相誘導電動機
型式	全閉形（コンデンサラン）DS−75
出力	25 W
電圧	200 V
周波数	50/60 Hz
極数	4
回転速度	1500/1800 rpm
定格	S1 CONT.
耐熱ｸﾗｽ	B種

減速機仕様

名称	GTR
枠番	22R
減速比	1/300 1/375 1/450
	1/600 1/750 1/900
潤滑	グリース
塗色	グレー（マンセル値 9B6/0.5）

注。出力軸キー寸法は JIS B 1301−1996平行キーに依ります。

TITLE	HFM−22R−300〜900−S25WT 外 形 寸 法 図				
DRAWING NO. HFM22R−S25WT					
USER					
NOTICE					
APPROVE	CHECK	DESIGN	SCALE	UNIT	DATE
海野	永坂	吉田	1：3	mm	2006.03.09
				NISSEI CORPORATION	