REVISIONS

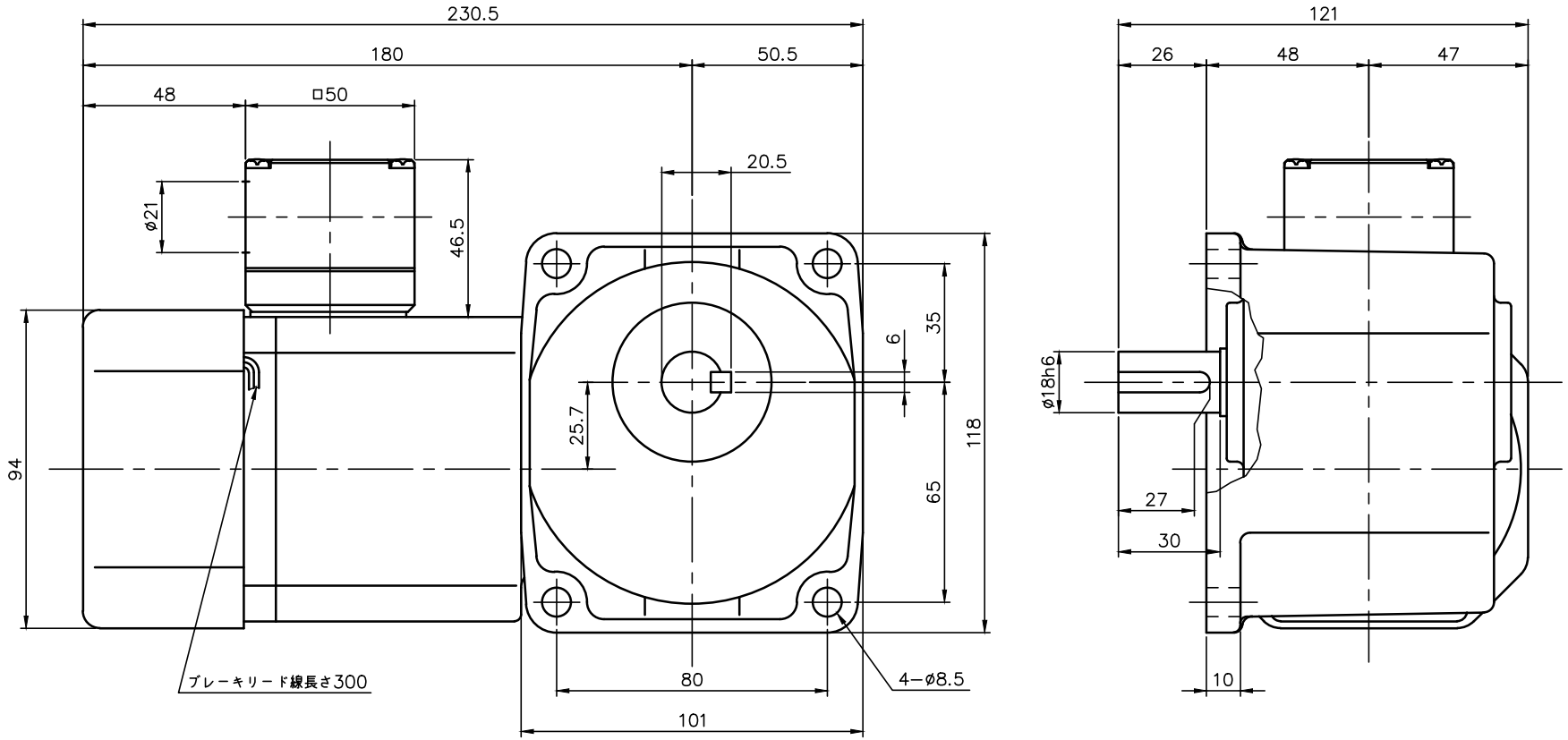

ブレーキ仕様

型式	BS−90
方式	無励磁作動形（スプリングクローズ）
入力電圧	DC 45V
容量	11 W（於75℃）
定格トルク	0.37N・m（0.038kgf・m）

モータ仕様

名称	単相誘導電動機
型式	全閉外扇形（ｺﾝﾃﾞﾝｻﾗﾝ）DS−90
出力	40 W
電圧	100 V
周波数	50/60 Hz
極数	4
回転速度	1500/1800 rpm
定格	S1 CONT.
耐熱ｸﾗｽ	B種

減速機仕様

名称	GTR
枠番	18R
減速比	1/160 1/200 1/240
潤滑	グリース
塗色	グレー（マンセル値 9B6/0.5）

注。K型ターミナルボックスにはコネクター（キャプコン、膜付ゴムブッシュ）が付属されています。

注。出力軸キー寸法は JIS B 1301−1996平行キーに依ります。

TITLE HFMN−18R−160～240−S40K 外形寸法図					
DRAWING NO. HFMN18R−S40K					
USER					
NOTICE					
APPROVE 海野	CHECK 永坂	DESIGN 吉田	SCALE 1：2	UNIT mm	DATE 2006.03.08
				NISSEI CORPORATION	