REVISIONS

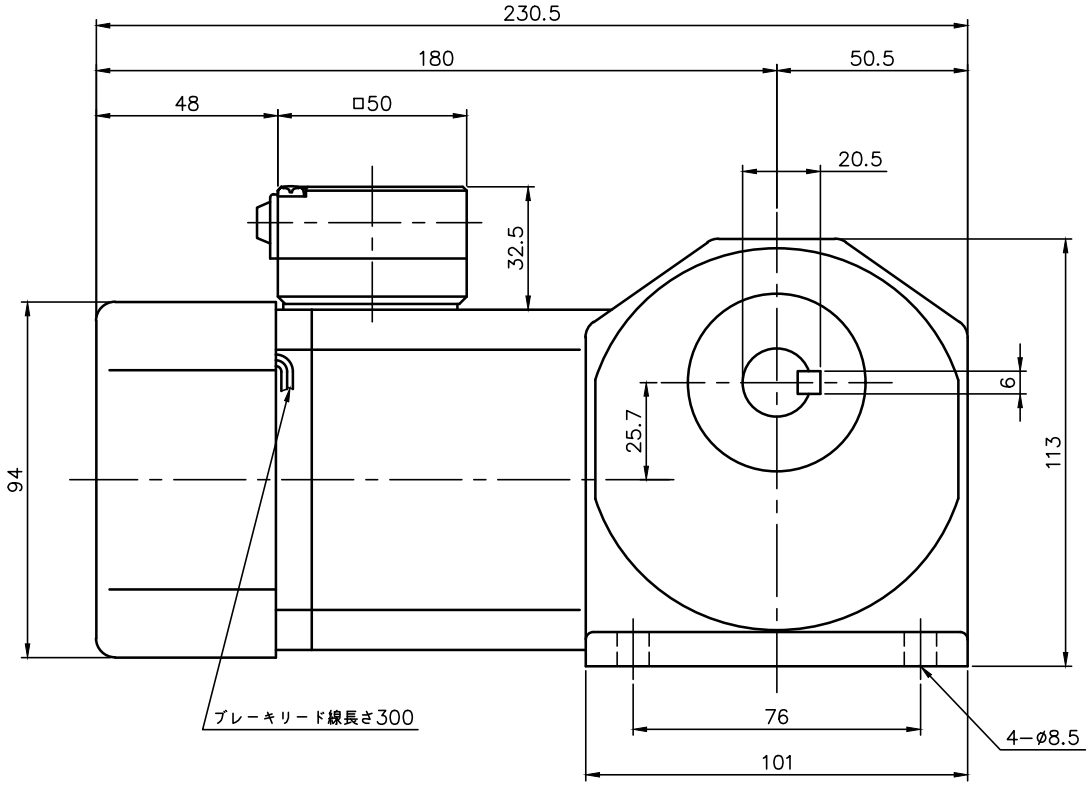


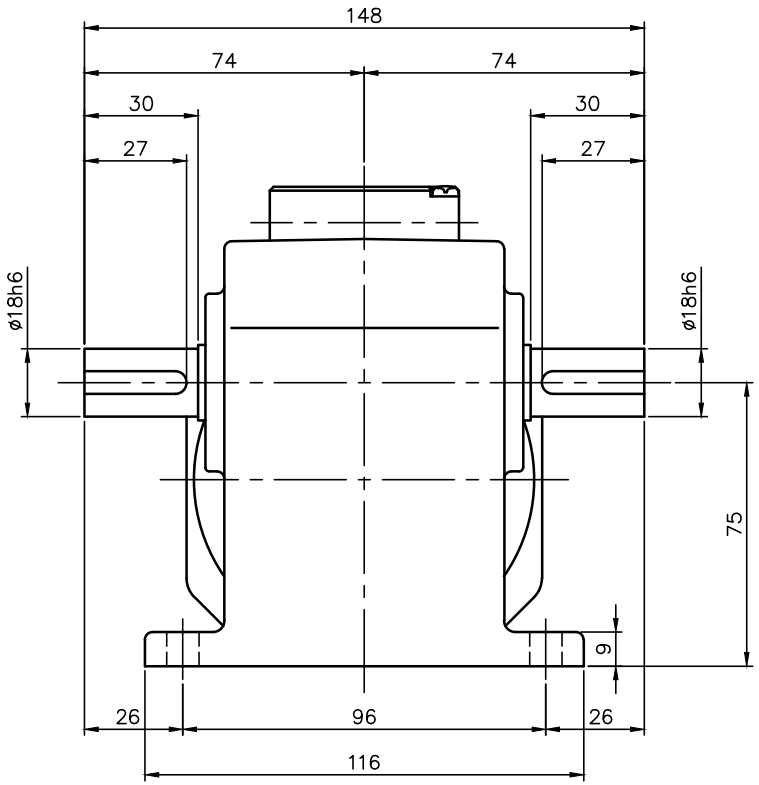


注。本モータはCEマーキング品です。
注。アース線の長さは、モータの電源リードより長くして下さい。
注。欧州で認定されたサーマルリレーを使用して下さい。
注。出力軸キー寸法は JIS B 1301−1996平行キーに依ります。

ブレーキ仕様

| | |
|---|---|
| 型式 | BS−90 |
| 方式 | 無励磁作動形（スプリングクローズ） |
| 入力電圧 | DC 90V |
| 容量 | 12 W （於75℃） |
| 定格トルク | 0.54N・m（0.055kgf・m） |

モータ仕様

| | |
|---|---|
| 名称 | 三相誘導電動機 |
| 型式 | 全閉外扇形 DT−90 |
| 出力 | 90 W |
| 電圧 | 200/200/220 V |
| 周波数 | 50/60/60 Hz |
| 極数 | 4 |
| 回転速度 | 1500/1800/1800 r/min |
| 定格 | S1 CONT. |
| 耐熱クラス | B種 |

減速機仕様

| | |
|---|---|
| 名称 | GTR |
| 枠番 | 18T |
| 減速比 | 1/10 1/15 1/20 1/25 |
| | 1/30 1/40 1/50 1/60 |
| | 1/80 1/100 1/120 |
| | 1/160 1/200 1/240 |
| 潤滑 | グリース |
| 塗色 | グレー（マンセル値 9B6/0.5） |

| | | | | | |
|---|---|---|---|---|---|
| TITLE HL18T010〜240−YTBR90NT 外 形 寸 法 図 | | | | | |
| DRAWING NO. HL18T−YTBR90NT | | | | | |
| USER | | | | | |
| NOTICE | | | | | |
| APPROVE 石川 | CHECK 久保 | DESIGN 北川 | SCALE 1：2 | UNIT mm | DATE 2020.07.30 |
| | | | | NISSEI CORPORATION | |