REVISIONS

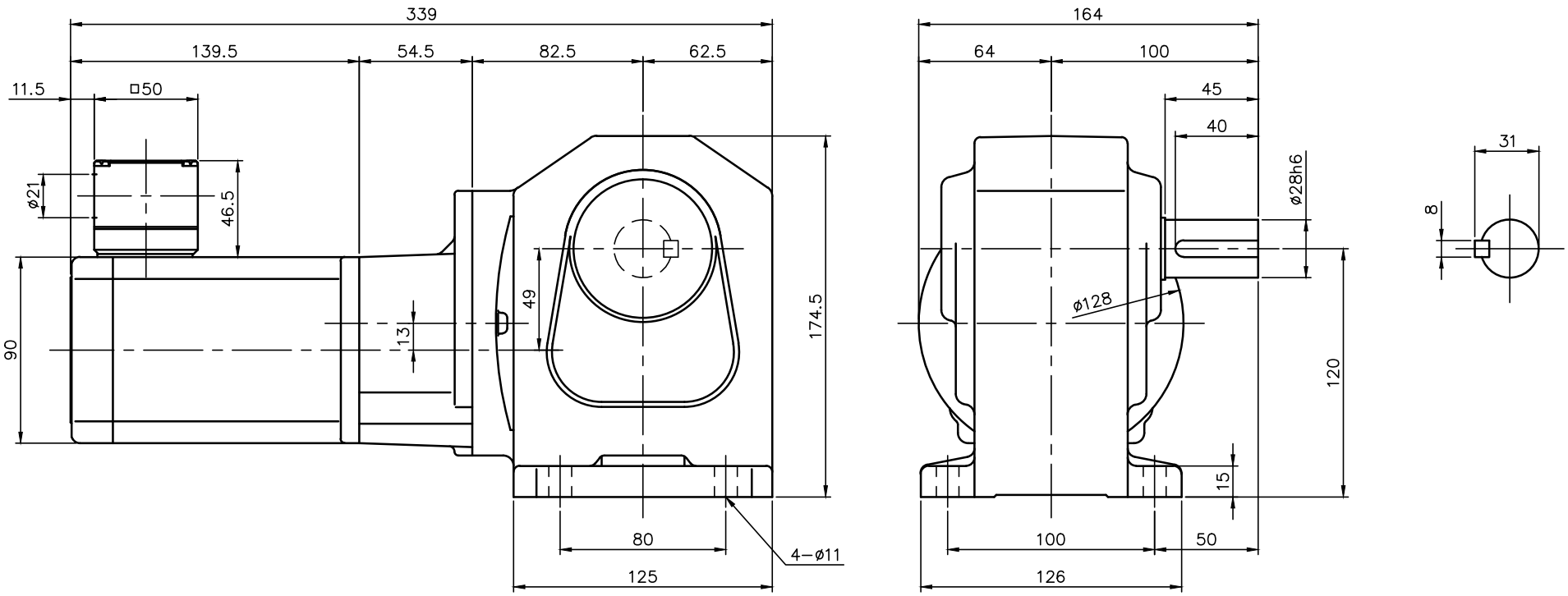


モータ仕様

| | |
|---|---|
| 名称 | 三相誘導電動機 |
| 型式 | 全閉形　DT−90 |
| 出力 | 90 W |
| 電圧 | 200/200/220 V |
| 周波数 | 50/60/60 Hz |
| 極数 | 4 |
| 回転速度 | 1500/1800/1800 rpm |
| 定格 | S1 CONT. |
| 耐熱ｸﾗｽ | B種 |

減速機仕様

| | |
|---|---|
| 名称 | GTR |
| 枠番 | 28L |
| 減速比 | 1/300 1/375 1/450 |
| | |
| 潤滑 | グリース |
| 塗色 | グレー（マンセル値 9B6/0.5） |

注。K型ターミナルボックスにはコネクター（キャプコン、膜付ゴムブッシュ）が付属されています。

注。出力軸キー寸法は JIS B 1301−1996平行キーに依ります。

| | | | | | |
|---|---|---|---|---|---|
| TITLE | HLM−28L−300〜450−T90K 外 形 寸 法 図 | | | | |
| DRAWING NO. HLM28L−T90K | | | | | |
| USER | | | | | |
| NOTICE | | | | | |
| APPROVE 海野 | CHECK 永坂 | DESIGN 吉田 | SCALE 1：3 | UNIT mm | DATE 2006.03.07 |
| | | | | NISSEI CORPORATION | |