REVISIONS

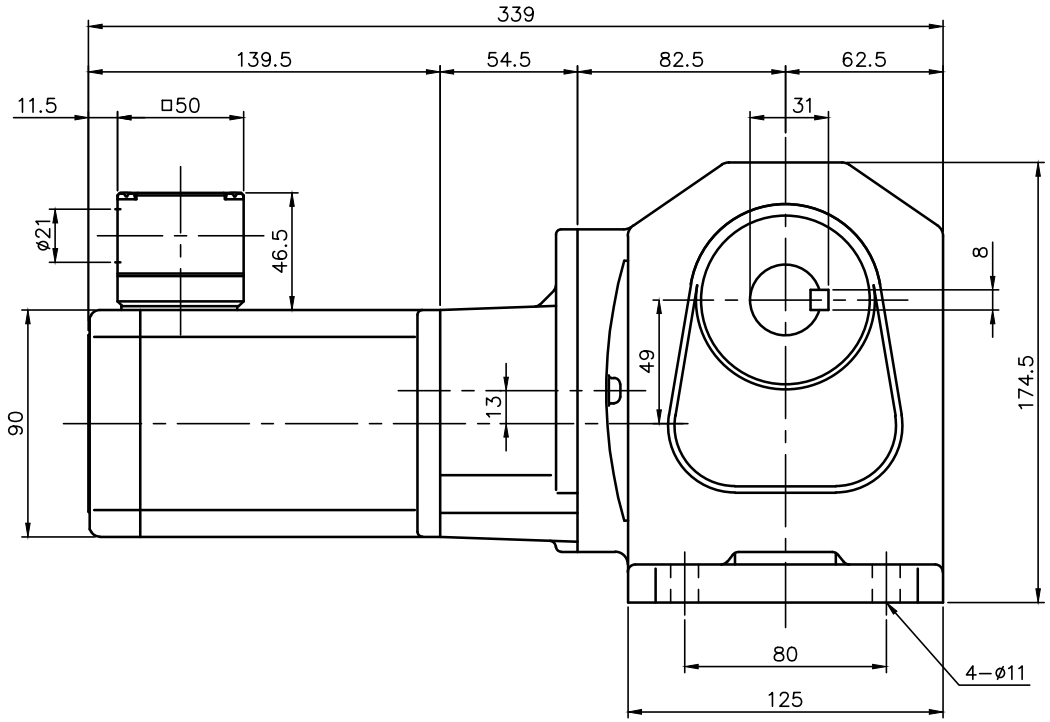

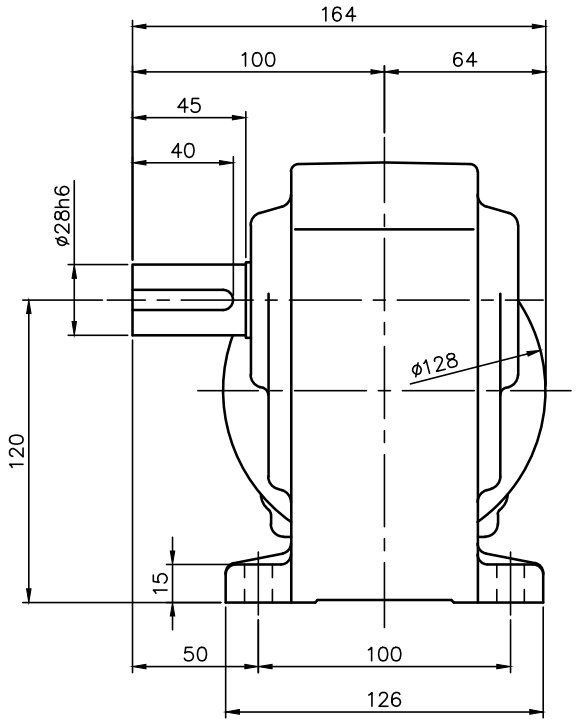

モータ仕様

名称	単相誘導電動機
型式	全閉形（コンデンサラン）DS−90
出力	25 W
電圧	200 V
周波数	50/60 Hz
極数	4
回転速度	1500/1800 rpm
定格	S1 CONT.
耐熱ｸﾗｽ	B種

減速機仕様

名称	GTR
枠番	28R
減速比	1/1200 1/1500 1/1800
潤滑	グリース
塗色	グレー（マンセル値 9B6/0.5）

注。K型ターミナルボックスにはコネクター（キャプコン、膜付ゴムブッシュ）が付属されています。
注。出力軸キー寸法は JIS B 1301−1996平行キーに依ります。

TITLE HLM−28R−1200~1800−S25WK 外 形 寸 法 図					
DRAWING NO. HLM28R−S25WK					
USER					
NOTICE					
APPROVE 海野	CHECK 永坂	DESIGN 吉田	SCALE 1：3	UNIT mm	DATE 2006.03.07
				NISSEI CORPORATION	