REVISIONS

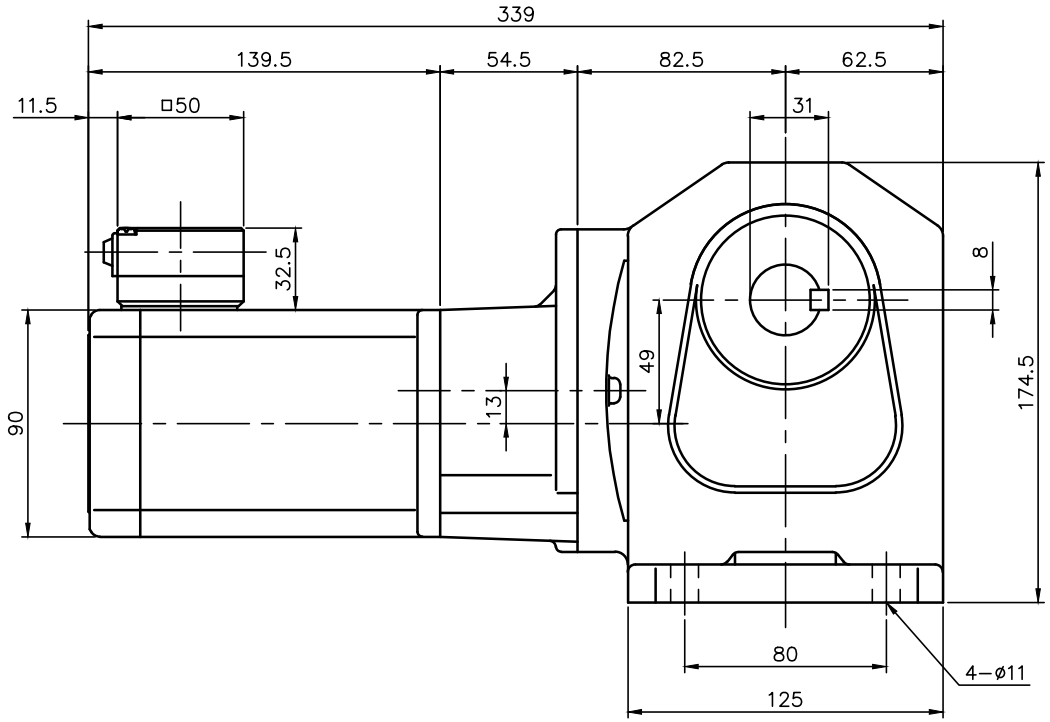

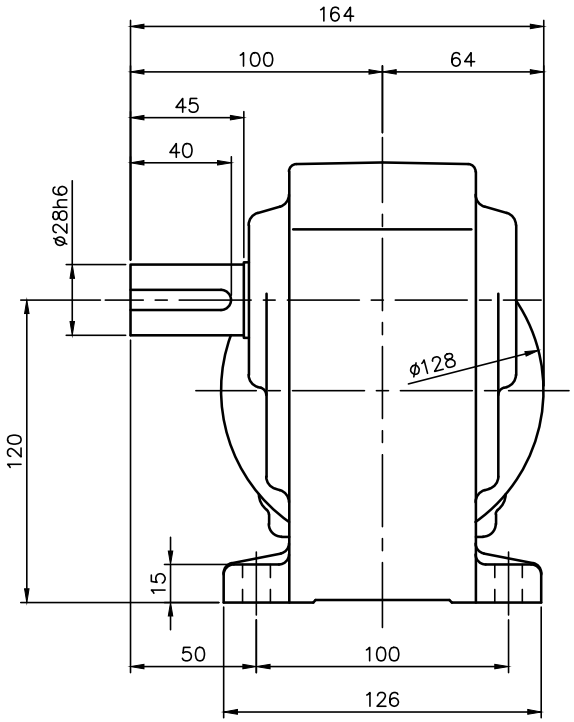

モータ仕様

名称	単相誘導電動機
型式	全閉形（コンデンサラン）DS−90
出力	40 W
電圧	100 V
周波数	50/60 Hz
極数	4
回転速度	1500/1800 rpm
定格	S1 CONT.
耐熱ｸﾗｽ	B種

減速機仕様

名称	GTR
枠番	28R
減速比	1/600 1/750 1/900
潤滑	グリース
塗色	グレー（マンセル値 9B6/0.5）

注。出力軸キー寸法は JIS B 1301−1996平行キーに依ります。

TITLE	HLM−28R−600~900−S40T 外 形 寸 法 図				
DRAWING NO. HLM28R−S40T					
USER					
NOTICE					
APPROVE 海野	CHECK 永坂	DESIGN 吉田	SCALE 1：3	UNIT mm	DATE 2006.03.09
				NISSEI CORPORATION	