REVISIONS

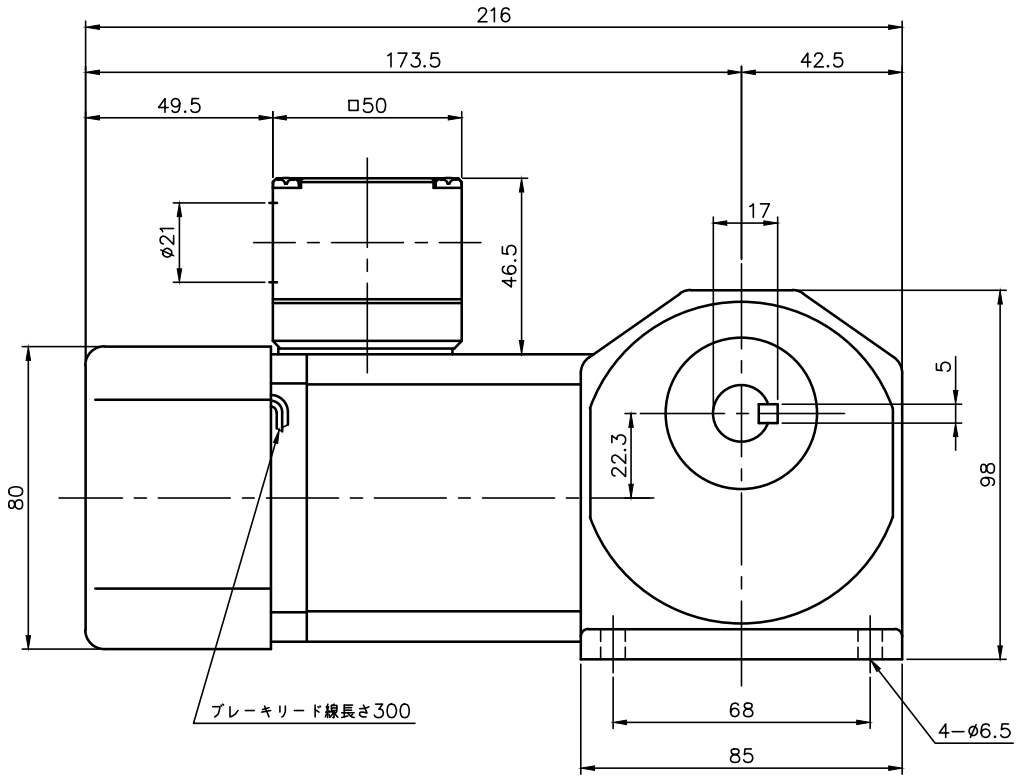


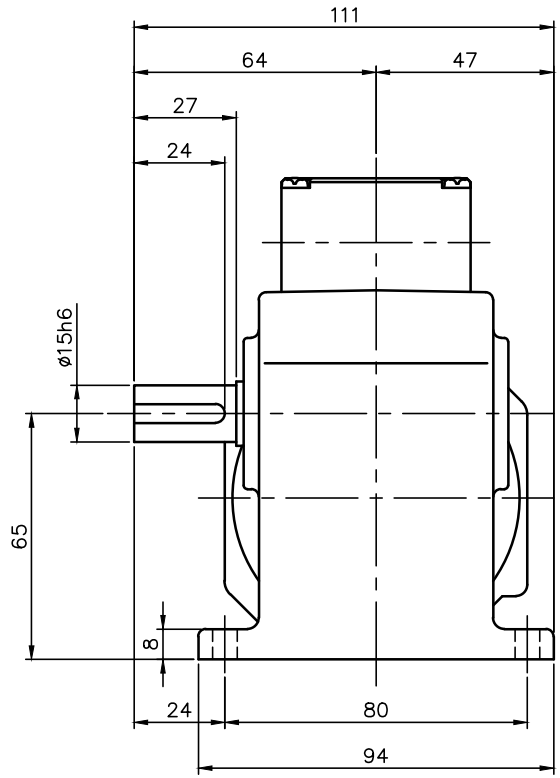


ブレーキ仕様

| | |
|---|---|
| 型式 | BS−90 |
| 方式 | 無励磁作動形（スプリングクローズ） |
| 入力電圧 | DC 90V |
| 容量 | 12 W （於75℃） |
| 定格トルク | 0.37N・m（0.038kgf・m） |

モータ仕様

| | |
|---|---|
| 名称 | 単相誘導電動機 |
| 型式 | 全閉外扇形（ｺﾝﾃﾞﾝｻﾗﾝ）DS−75 |
| 出力 | 40 W |
| 電圧 | 200 V |
| 周波数 | 50/60 Hz |
| 極数 | 4 |
| 回転速度 | 1500/1800 rpm |
| 定格 | S1 CONT. |
| 耐熱ｸﾗｽ | B種 |

減速機仕様

| | |
|---|---|
| 名称 | GTR |
| 枠番 | 15R |
| 減速比 | 1/10 1/15 1/20 1/25 |
| | 1/30 1/40 1/50 1/60 |
| | 1/80 1/100 1/120 |
| 潤滑 | グリース |
| 塗色 | グレー（マンセル値 9B6/0.5） |

注。K型ターミナルボックスにはコネクター（キャプコン、膜付ゴムブッシュ）が付属されています。

注。出力軸キー寸法は JIS B 1301−1996平行キーに依ります。

| | | | | | |
|---|---|---|---|---|---|
| TITLE HLMN−15R−10〜120−S40WK 外 形 寸 法 図 | | | | | |
| DRAWING NO. HLMN15R−S40WK | | | | | |
| USER | | | | | |
| NOTICE | | | | | |
| APPROVE 海野 | CHECK 永坂 | DESIGN 吉田 | SCALE 1：2 | UNIT mm | DATE 2006.03.08 |
| | | | | NISSEI CORPORATION | |