REVISIONS

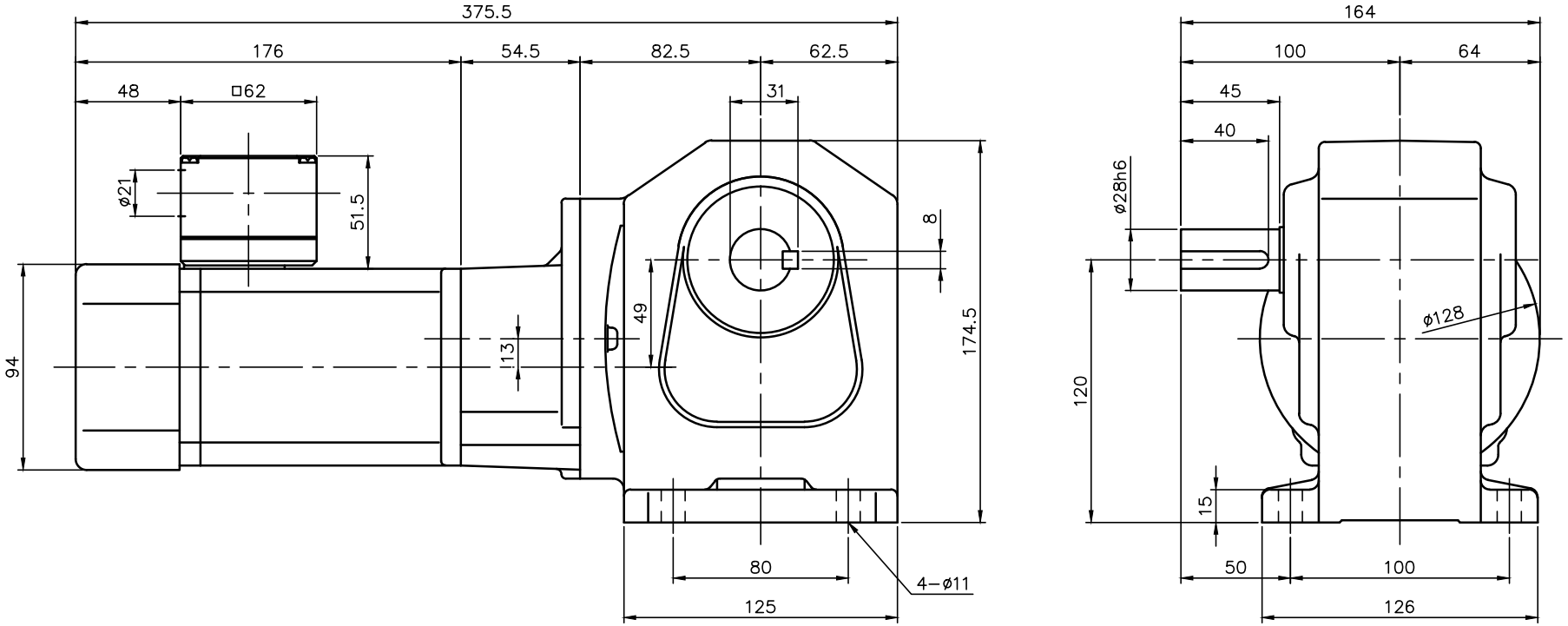

注。整流器はターミナルボックスに内蔵され、交流切り（B）用結線になっています。
注。C型ターミナルボックスにはコネクター（キャプコン、膜付ゴムブッシュ）が付属されています。
注。出力軸キー寸法は JIS B 1301−1996平行キーに依ります。

ブレーキ仕様

型式	BS−90
方式	無励磁作動形（スプリングクローズ）
入力電圧	DC 90V
容量	12 W （於75℃）
定格トルク	0.37N・m（0.038kgf・m）

モータ仕様

名称	単相誘導電動機
型式	全閉外扇形（ｺﾝﾃﾞﾝｻﾗﾝ）DS−90
出力	60 W
電圧	200 V
周波数	50/60 Hz
極数	4
回転速度	1500/1800 rpm
定格	S1 CONT.
耐熱ｸﾗｽ	B種

減速機仕様

名称	GTR
枠番	28R
減速比	1/600 1/750 1/900
潤滑	グリース
塗色	グレー（マンセル値 9B6/0.5）

TITLE HLMN−28R−600〜900−S60WC 外形寸法図					
DRAWING NO. HLMN28R−S60WC					
USER					
NOTICE					
APPROVE 海野	CHECK 永坂	DESIGN 吉田	SCALE 1：3	UNIT mm	DATE 2006.03.10
				NISSEI CORPORATION	