REVISIONS

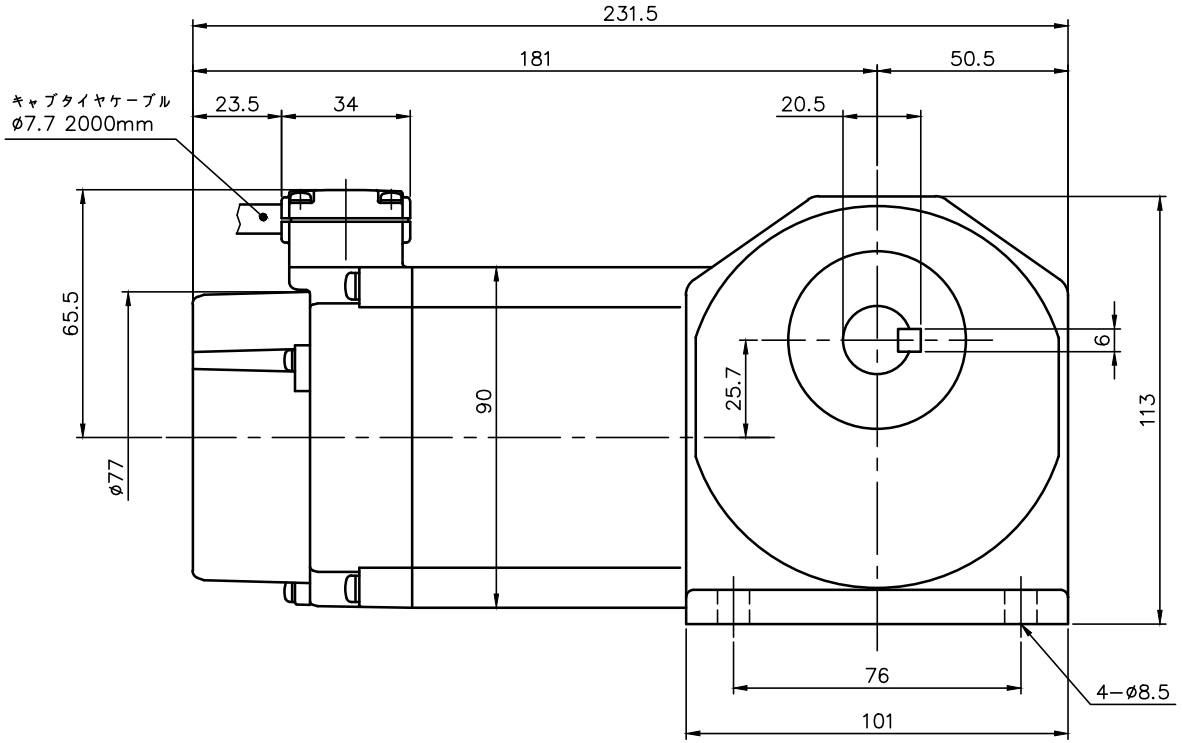

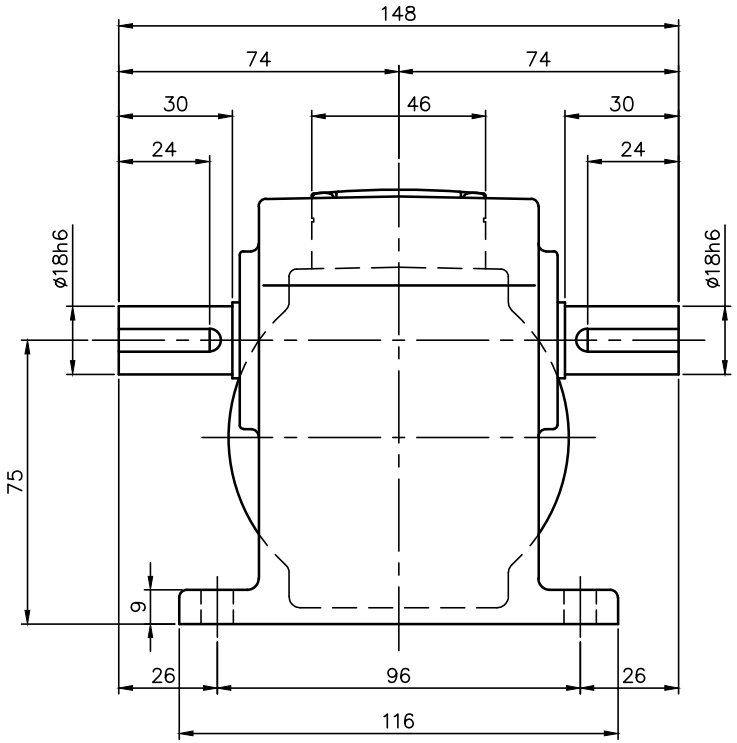

注。保護等級は IEC規格のIP65 です。
注。ケーブルは、耐水、耐油性にすぐれたものを使用しています。
注。出力軸・キーの材質は SUS420J2 を使用しています。
注。出力軸キー寸法は JIS B 1301−1996平行キーに依ります。

ブレーキ仕様

型式	BSW−90105
方式	無励磁作動形（スプリングクローズ）
入力電圧	DC 90V
容量	6.5 W（於75℃）
定格トルク	0.72N・m（0.073kgf・m）

モータ仕様

名称	三相誘導電動機
型式	全閉形 DT−90
出力	40 W
電圧	200/200/220 V
周波数	50/60/60 Hz
極数	4
回転速度	1500/1800/1800 rpm
定格	S1 CONT.
耐熱クラス	B種

減速機仕様

名称	GTR
枠番	18T
減速比	1/160 1/200 1/240
潤滑	グリース
塗色	グレー（マンセル値 9B6/0.5）

TITLE	HLV−18T−160〜240−T40 外 形 寸 法 図				
DRAWING NO. HLV18T−T40					
USER					
NOTICE					
APPROVE 海野	CHECK 永坂	DESIGN 吉田	SCALE 1：2	UNIT mm	DATE 2006.03.02
				NISSEI CORPORATION	