REVISIONS

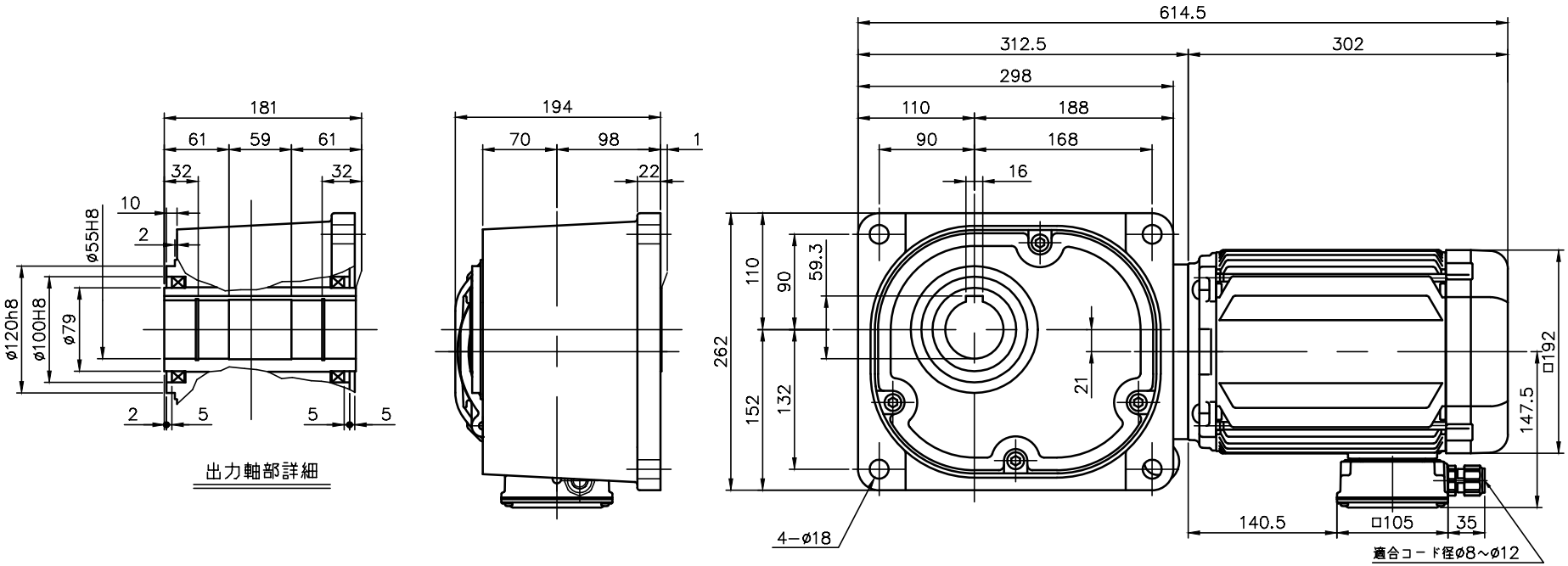

減速機仕様 REDUCER SPECIFICATION	
名称 TYPE	GTR
枠番 FRAME NO.	55
減速比 RATIO	5 7.5 10 12.5 15 20 25 30 40 50 60 80 100 120
潤滑 LUBRICATION	グリース GREASE
塗装 PAINT COLOR	グレー （マンセル値 9B6/0.5） GREY （MANSEL CODE: 9B6/0.5）

モータ仕様 MOTOR SPECIFICATION	
名称 TYPE	三相誘導電動機 THREE PHASE INDUCTION MOTOR
冷却方式 COOLING METHOD	全閉外扇形 TOTALLY ENCLOSED FAN COOLED
出力 OUT PUT	2.2 kW
定格 RATING	S1 CONT.
耐熱クラス THERMAL CLASS	F
保護構造 IP RATING	IP65

モータ仕様 MOTOR SPECIFICATION

区分 DIVISION	電圧 VOLTAGE	周波数 FREQUENCY	回転速度 ROTATION SPEED	電流値 CURRENT VALUE	対応規格 COMPLIANT STANDARDS	高効率規格 EFFICIENCY STANDARDS
NN	200 V	50 Hz	1470 r/min	9.3 A	UL/CE	<IE3> USA/CHN /EUR/KOR
	200 V	60 Hz	1760 r/min	8.6 A		
	220 V	60 Hz	1770 r/min	8.2 A		
WN	380 V	50 Hz	1440 r/min	4.5 A		
	400 V	50 Hz	1450 r/min	4.4 A		
	400 V	60 Hz	1740 r/min	4.2 A		
	440 V	60 Hz	1750 r/min	3.9 A		
KN	220 V	60 Hz	1770 r/min	8.3 A		
	380 V	60 Hz	1770 r/min	4.8 A		
CN	220 V	50 Hz	1460 r/min	7.9 A		<IE3> USA/CHN /EUR
	230 V	50 Hz	1470 r/min	7.7 A		
	380 V	50 Hz	1440 r/min	4.5 A		
UN	230 V	60 Hz	1770 r/min	7.9 A	UL/CE/cUL	<IE3> USA/CHN /EUR/CAN
	460 V	60 Hz	1770 r/min	4.0 A		
	400 V	50 Hz	1470 r/min	4.5 A		
EN	415 V	50 Hz	1460 r/min	4.3 A		
	440 V	50 Hz	1470 r/min	4.3 A		
	480 V	60 Hz	1770 r/min	3.8 A		
MA	575 V	60 Hz	1760 r/min	3.3 A	UL/cUL	<IE3> USA/CAN

- 製品型式「□□□」は減速比によって入る文字数が変わります。
  Number of characters on product model「□□□」,varies depending on the reduction ratio.
- 製品型式「＊＊」には区分の記号のいずれかが入ります
  Replace product model「＊＊」with one of the division symbols
- 出力軸の材質は SUS420J2 を使用しています。
  THE MATERIAL OF THE OUTPUT SHAFT IS SUS420J2.
- ねじ類は鋼製となっています。
  THE SCREWS ARE MADE OF STEEL.

TITLE	FS55S□□□−WR22T＊＊EN 外形寸法図 DIMENSION OF MODEL			
DRAWING NO.	FS55S−WR22TEN			
USER				
NOTICE				
APPROVE	Y.Fukatsu	SCALE	UNIT	DATE
CHECK	Y.Miura	1:6	mm	2024.03.22
DESIGN	K.Miyako		NISSEI CORPORATION	